GANT PR

Гаражні секційні ворота

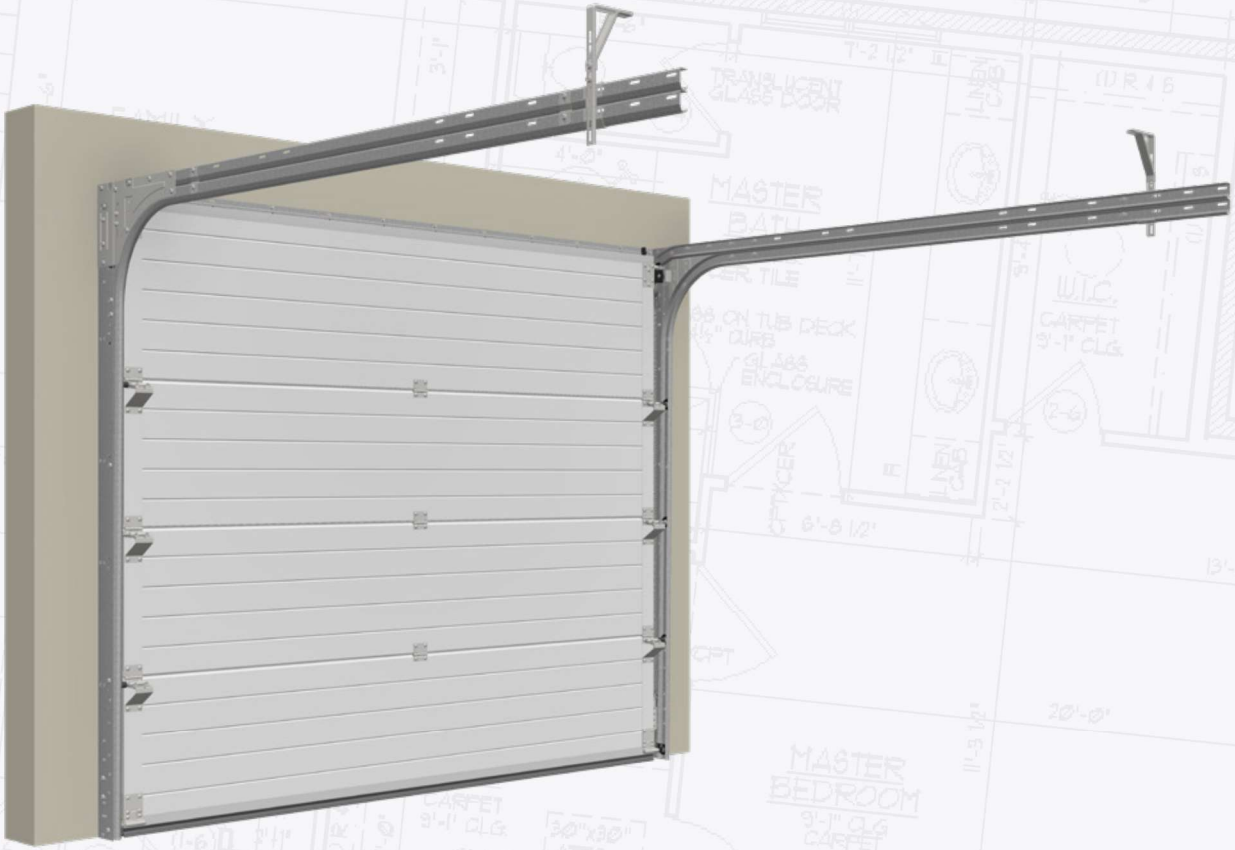

Пружини розтягу

(UA) Інструкція з монтажу

UA

Зміст

1. Загальні положення

2. Позначення

3. Застереження.

4. Вимоги безпеки.

5. Межа застосування

6. Комплектація

7. Монтаж

1. Загальні положення

Дана інструкція з встановлення секційних воріт Гант з пружинами розтягу.
Інструкція включає важливу информацію з монтажу, безпечній експлуатації та обслуговуванню воріт.
Прохання дотримуватись цієї інструкції.
У випадку будь-яких ускладнень під час установки воріт, просимо зв'язуватись з службою технічної підтримки.

2. Позначення

Небезпека / увага

Зверніть увагу / перевірте

Подивіться інструкцію

1 Обов'язковий крок

1 Необов'язковий крок

Ручне керування

Автоматичне керування

Перпендикуляр

ALT. Альтернативний крок

Пружини розтягу з попереднім натягом

3. Застереження

Дана інструкція розроблена для використання кваліфікованим персоналом. При виникненні питань звертайтесь до спеціалістів компанії ГАНТ.
Для уникнення травм просимо звертати увагу на всі попередження в даній інструкції

- В даній інструкції описується монтаж та використаннягаражної системи воріт GANT PR
- Дана інструкція може бути доповнена іншими інструкціями, наприклад інструкцією по збірці панелей та ін.
- Дана система воріт розроблена та виготовлена згідно останніх Європейських стандартів
- Усі розміри зазначені в міліметрах, якщо не вказано інше.
- На воротах повинна бути наліпка з номером замовлення та технічними характеристиками.
- Можливі зміни в інструкції без попереднього повідомлення.

4. Вимоги безпеки

- Дана гаражна система повинна бути змонтована, підключена та введена в експлуатацію лише кваліфікованим персоналом
- Будьте впевнені що при проведенні електромонтажних робіт живлення вимкнене.
- Самостійна зміна комплектації може призвести до некоректної та небезпечної роботи воріт
- Деяки деталі мають гострі кромки – використовуйте захисні рукавички.

- В даній інструкції всі деталі воріт описуються з середини будівлі.
- Заборонена експлуатація секційних воріт з візуальними понкодженнями елементів. Особливо це стосується пружин, тросів та засобів безпеки.
- Під час монтажу, виконуючи свердлення отворів або різання металевих деталей – завжди використовуйте захисні рукавички та окуляри.
- Огородіть місце монтажу для обмеження доступу сторонніх та дітей.

5. Межа застосування

Дане обладнання розроблене для встановлення в гаражах приватних будинків

Максимальна ширина воріт
5500 мм
Максимальна висота воріт
3000 мм
Максимальна вага щита воріт
130 кг
Температура експлуатації
-20 °C / +50 °C
Відносна вологість
20 - 90%
Тривалість служби пружин
> 15.000 циклів

* Велика різниця зовнішньої та внутрішньої температур може викликати деформацію панелей. Особливо це стосується панелей темних кольорів на сонячному боці будівель. Необхідно бути обережним при ручному керуванні воротами

6. Комплектація

Разом з воротами повинні бути наступні документи:

- Інструкція з монтажу
- Паспорт
- Інструкція з експлуатації

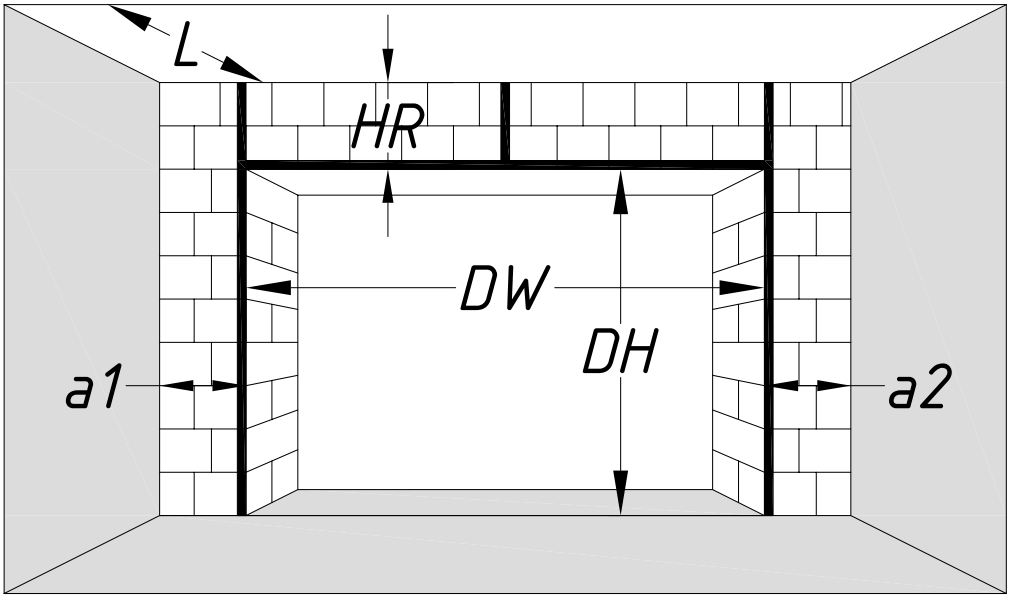

	UA
DH	Висота проєму
OH	Висота замовлення
DW	Ширина проєму
HR	Перемичка
SH	Висота системи
CH	Висота приміщення
GW	Ширина приміщення
PTH	Висота проходу
PTW	Ширина проходу
PH	Висота щита
PW	Ширина щита
L	Довжина

DW – ширина проєму
DH – висота проєму
HR – притолока (перемичка)
PTH – чистий прохід

PW – ширина щита (DW+20)
PH – висота щита(DH+20)
L – довжина (DH+640)
a1, a2 >85

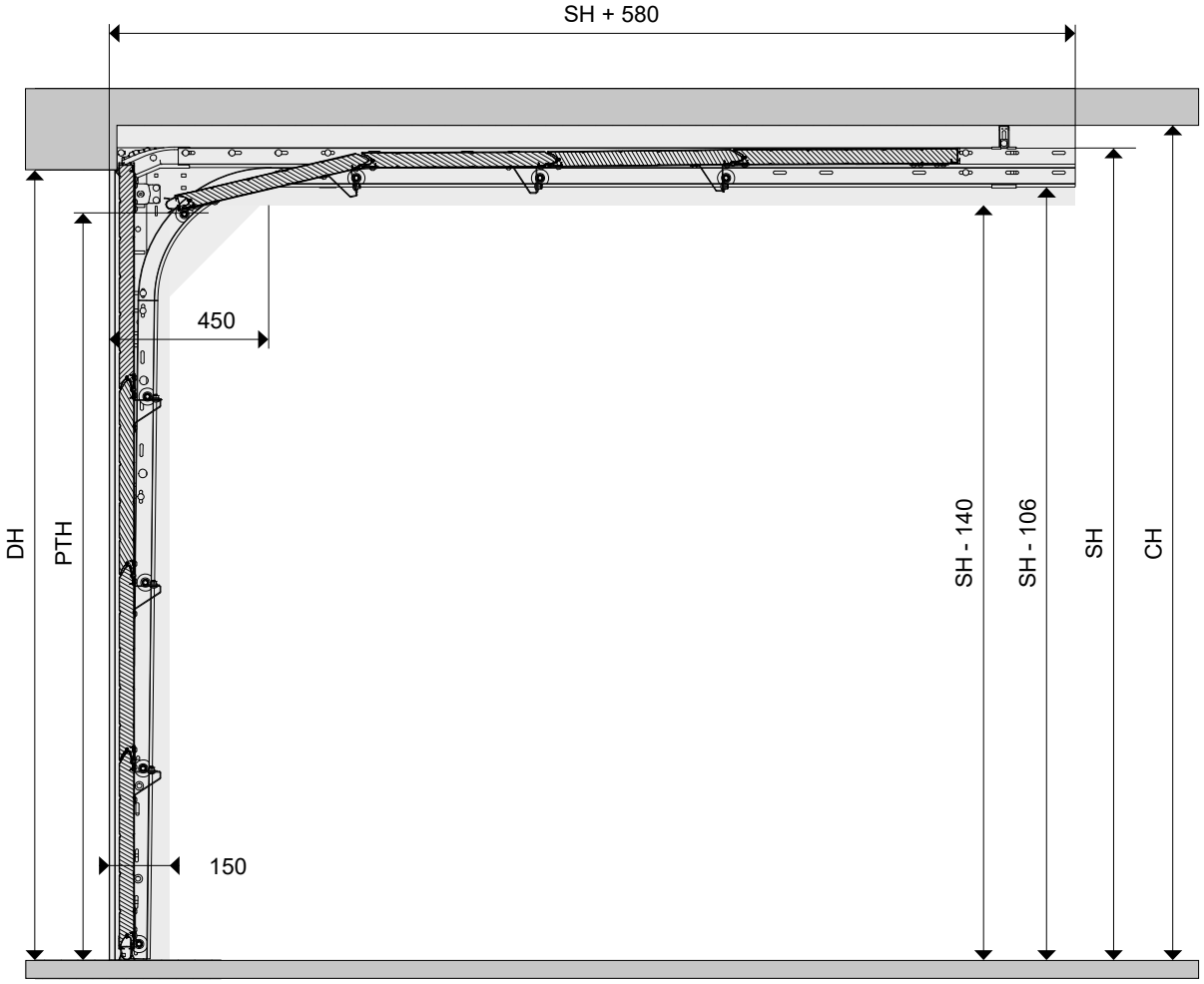

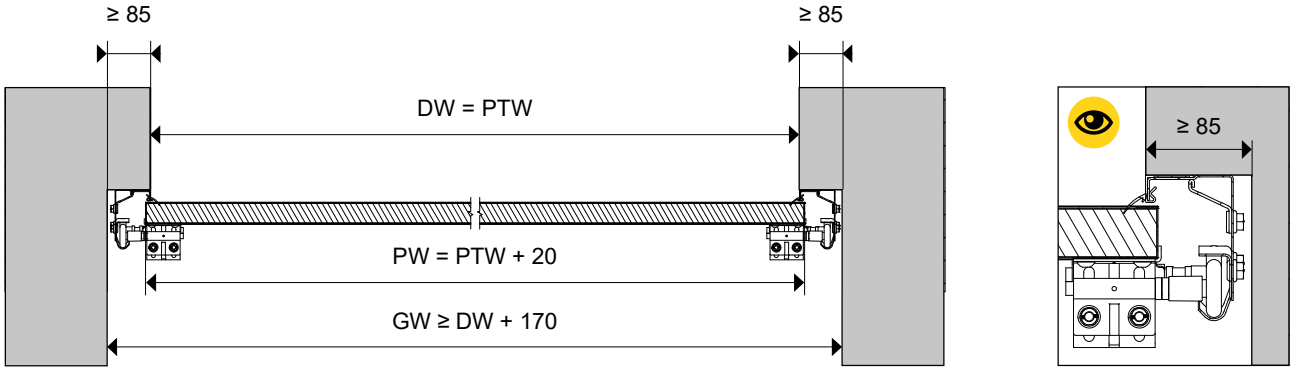

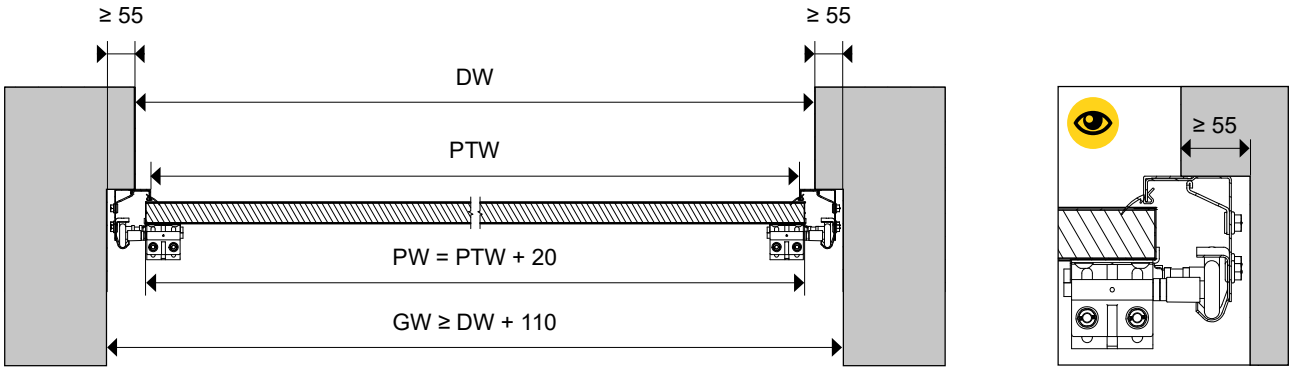

	Стандартний профіль перемички 60 мм	Профіль перемички **100mm** **23400-XXXX**	**22005X-XXXX**
	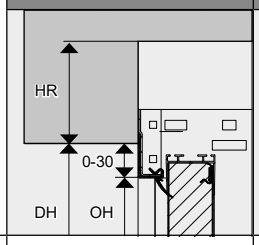	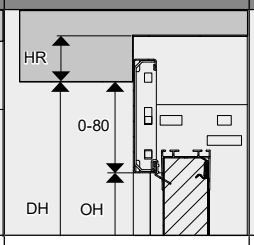	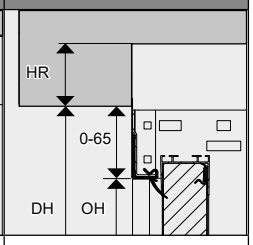
CH ≥ SH + 30* PTH = SH - 235**	HR ≥ 60 SH = OH + 60	HR ≥ 20 SH = OH + 60	HR ≥ 25 SH = OH + 60
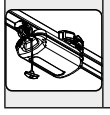 CH ≥ SH + 60 PTH = SH - 70	HR ≥ 90 SH = OH + 60	HR ≥ 40 SH = OH + 60	HR ≥ 55 SH = OH + 60

* (UA) З профілем перемички висотою 100 мм: CH = SH + 40

** (UA) З упором для воріт з ручним керуванням (280020): PTH = SH - 70

Провисання воріт в піднятому положенні складає **175** мм при ручному керуванні, або **10** мм при автоматичному

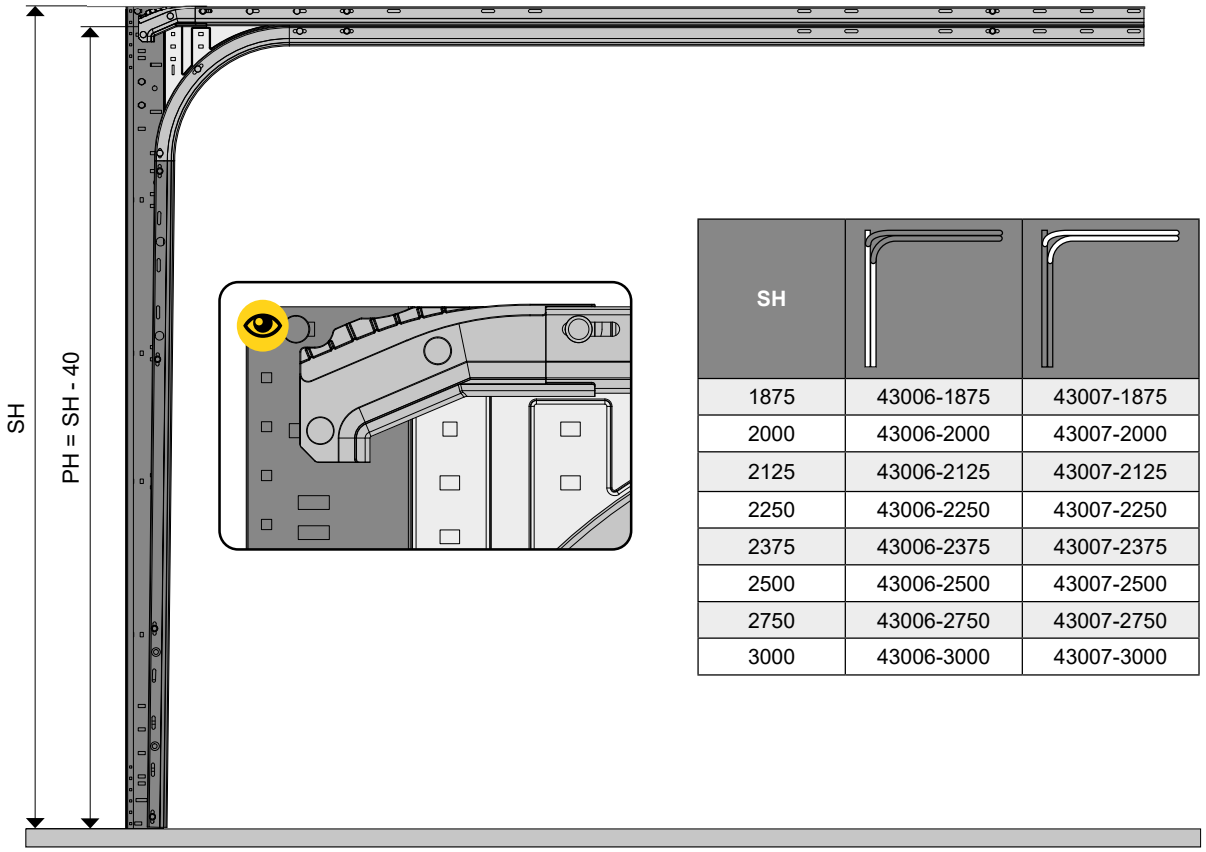

SH		
1875	43006-1875	43007-1875
2000	43006-2000	43007-2000
2125	43006-2125	43007-2125
2250	43006-2250	43007-2250
2375	43006-2375	43007-2375
2500	43006-2500	43007-2500
2750	43006-2750	43007-2750
3000	43006-3000	43007-3000

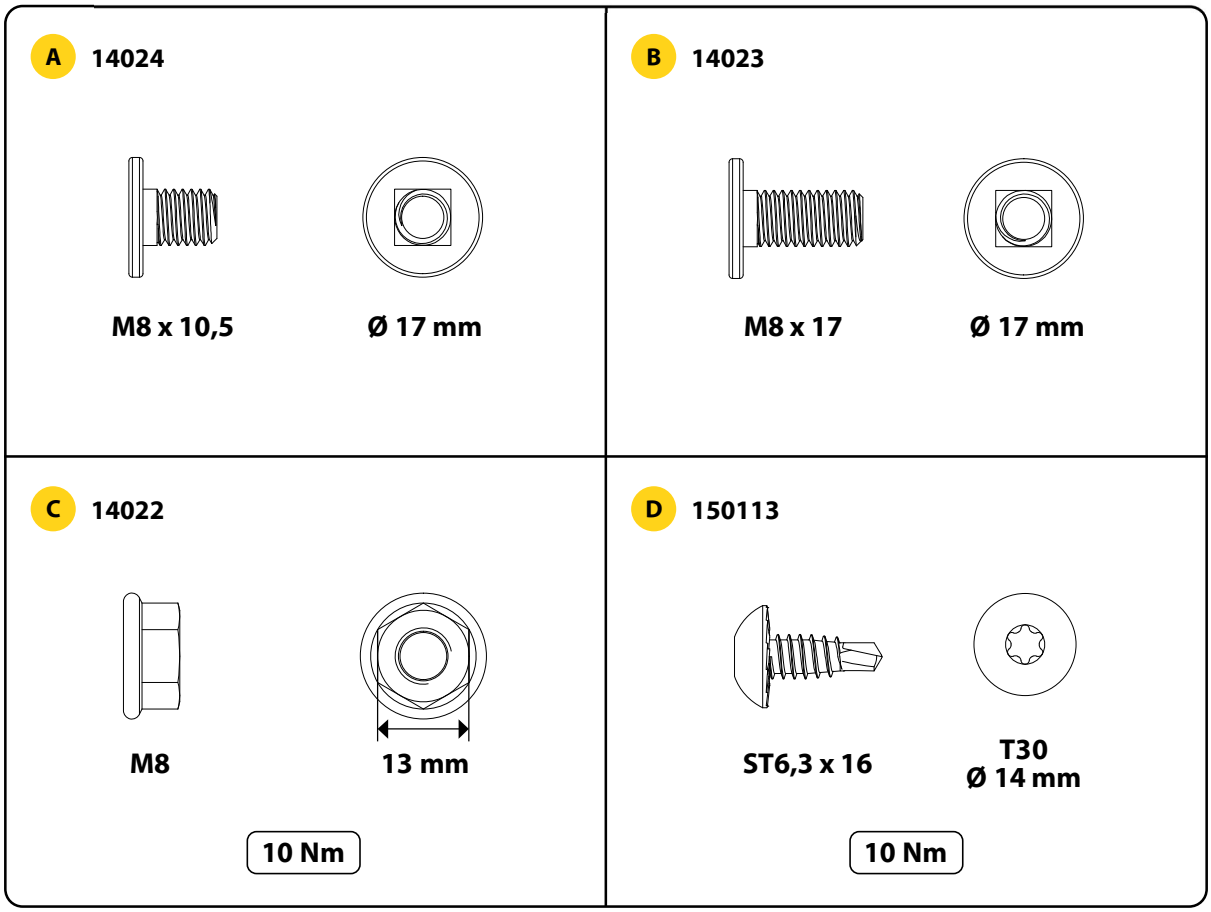

150122 - Болт М6, 14012 - гайка М6.

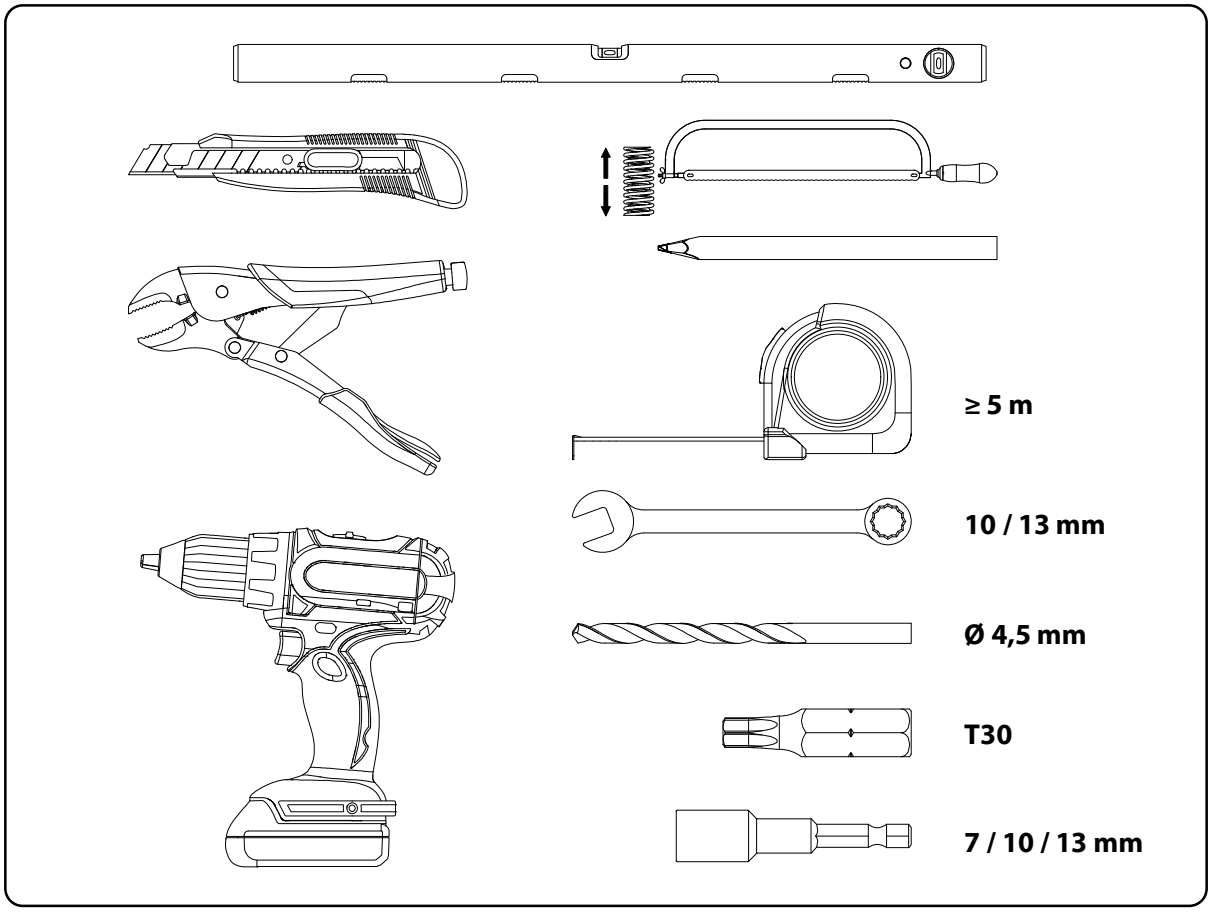

1

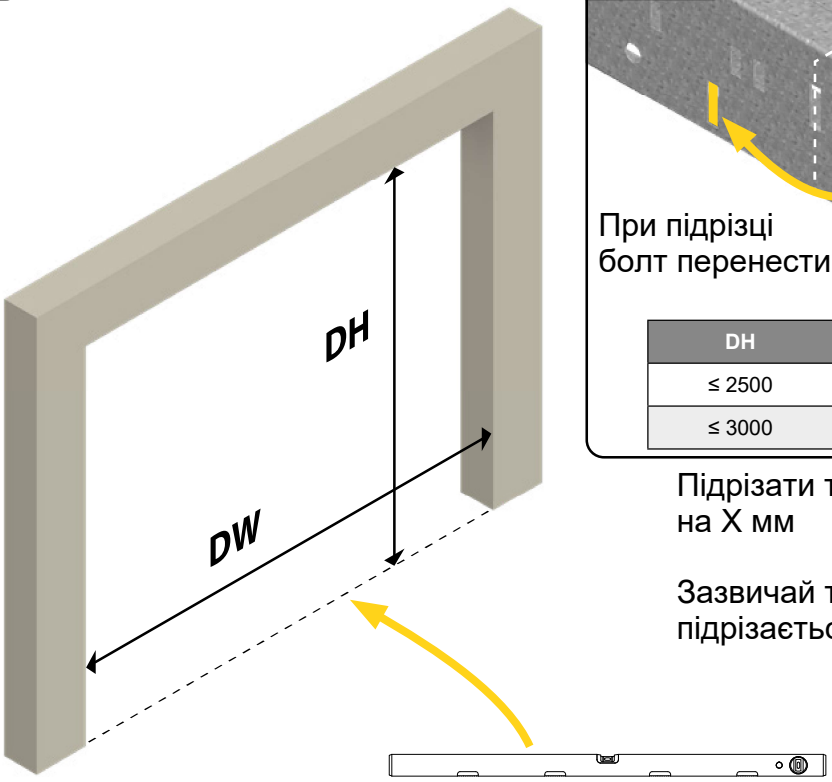

1.1

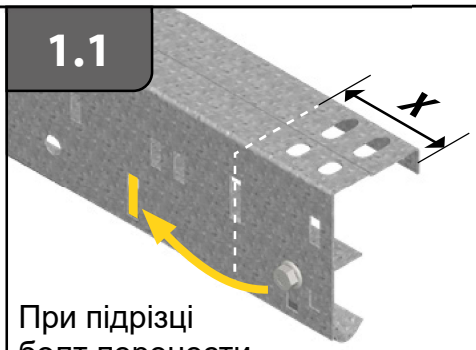

При підрізці
болт перенести

DH	X
≤ 2500	≤ 125
≤ 3000	≤ 250

Підрізати трексет
на X мм

Зазвичай трексет
підрізається на заводі

2

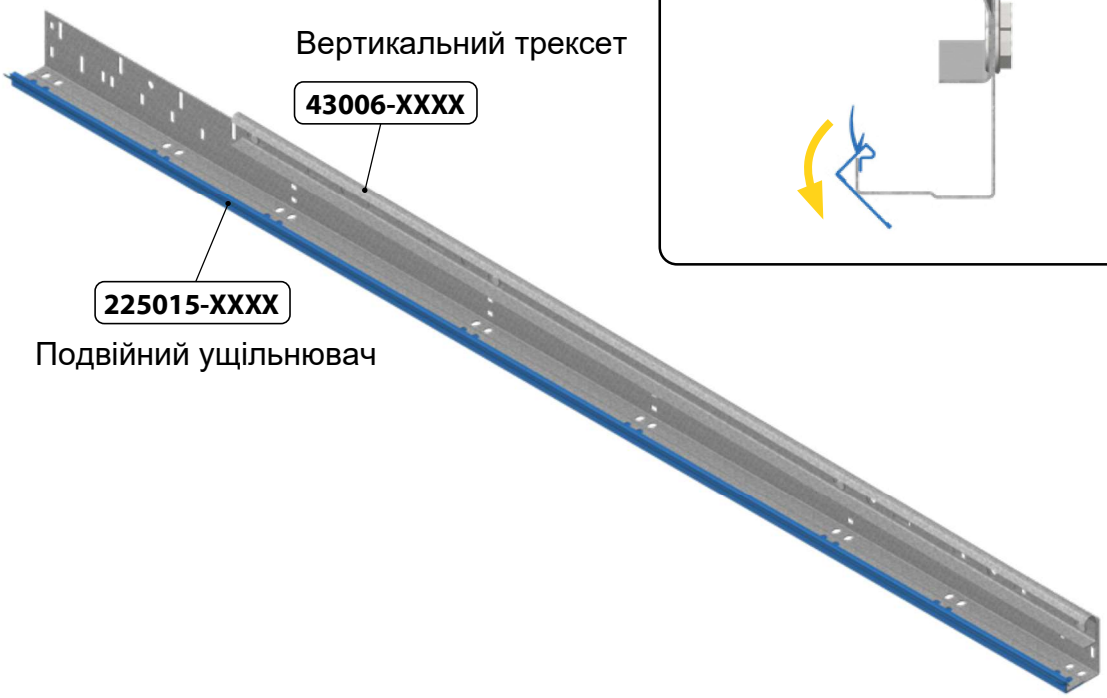

2.1

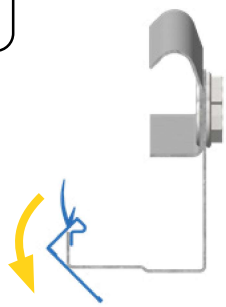

3

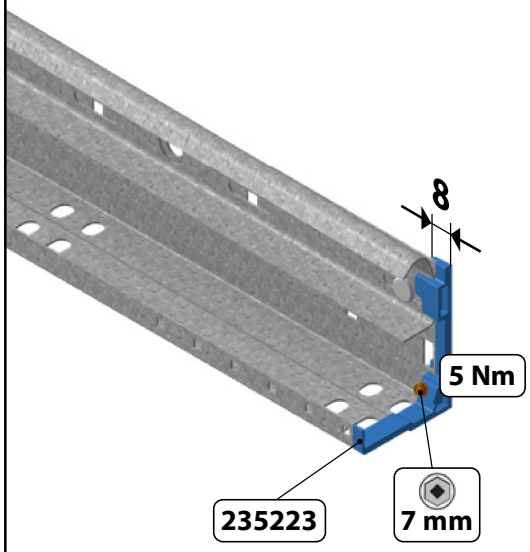

Пластикова опора
(опція)

3.1

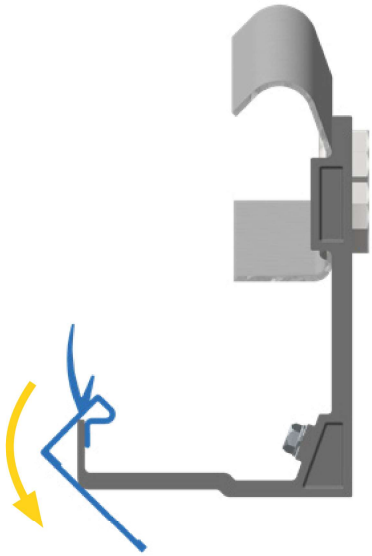

4

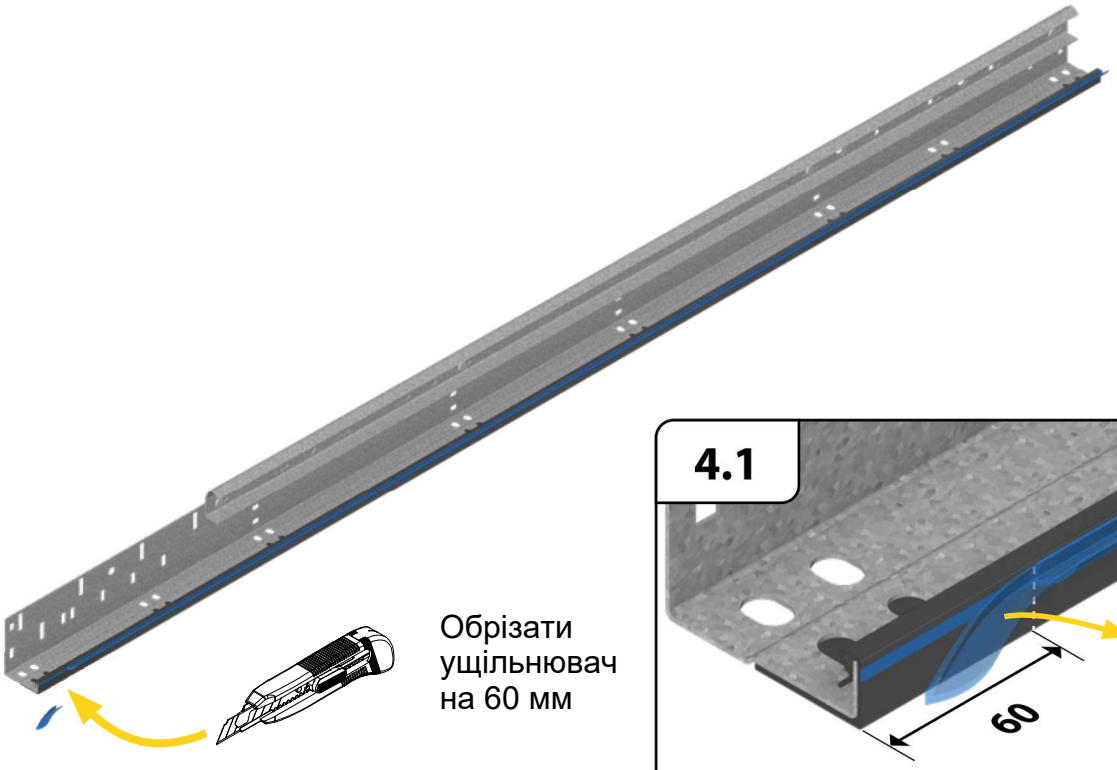

Обрізати
ущільнювач
на 60 мм

4.1

В п.5 та п.6 показано окреме встановлення вертикальних треків і профіля перемички

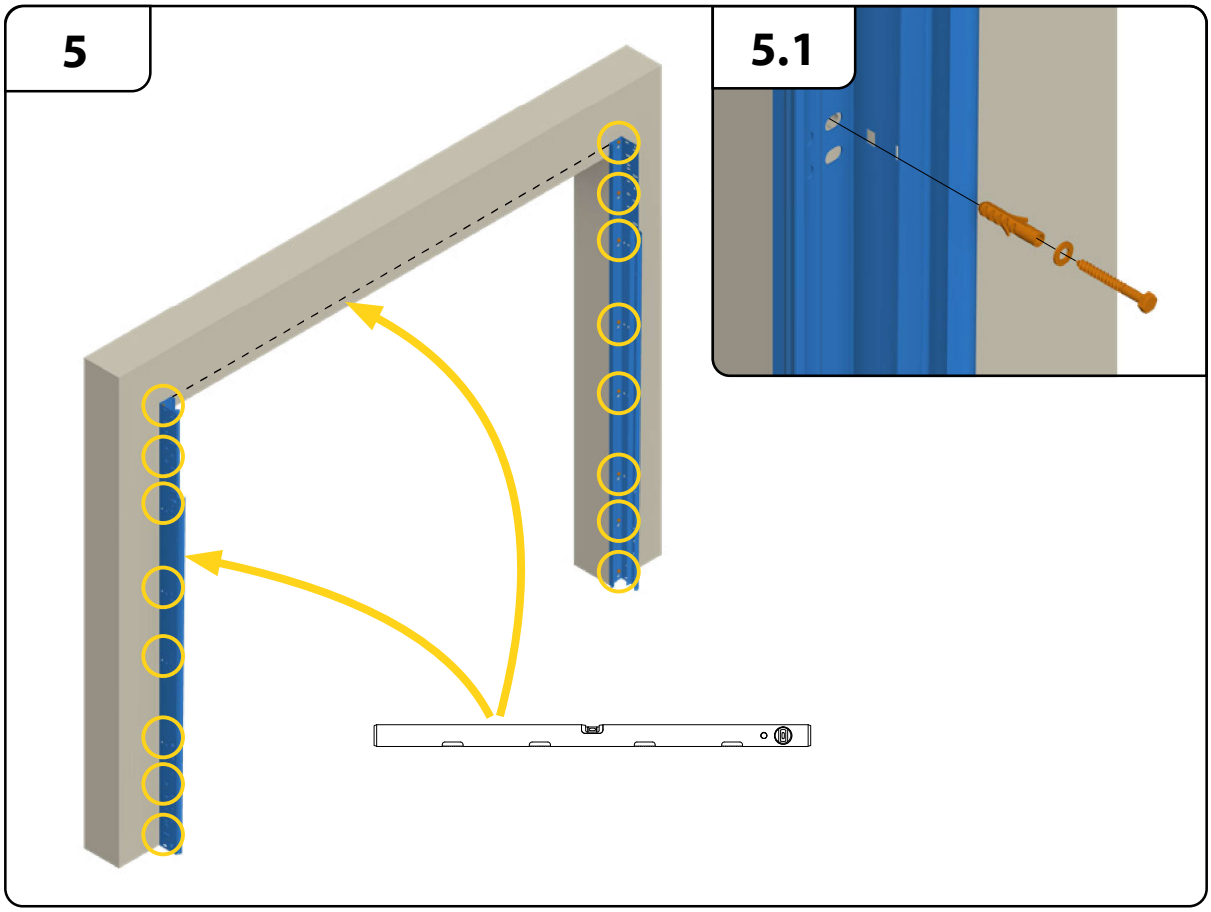

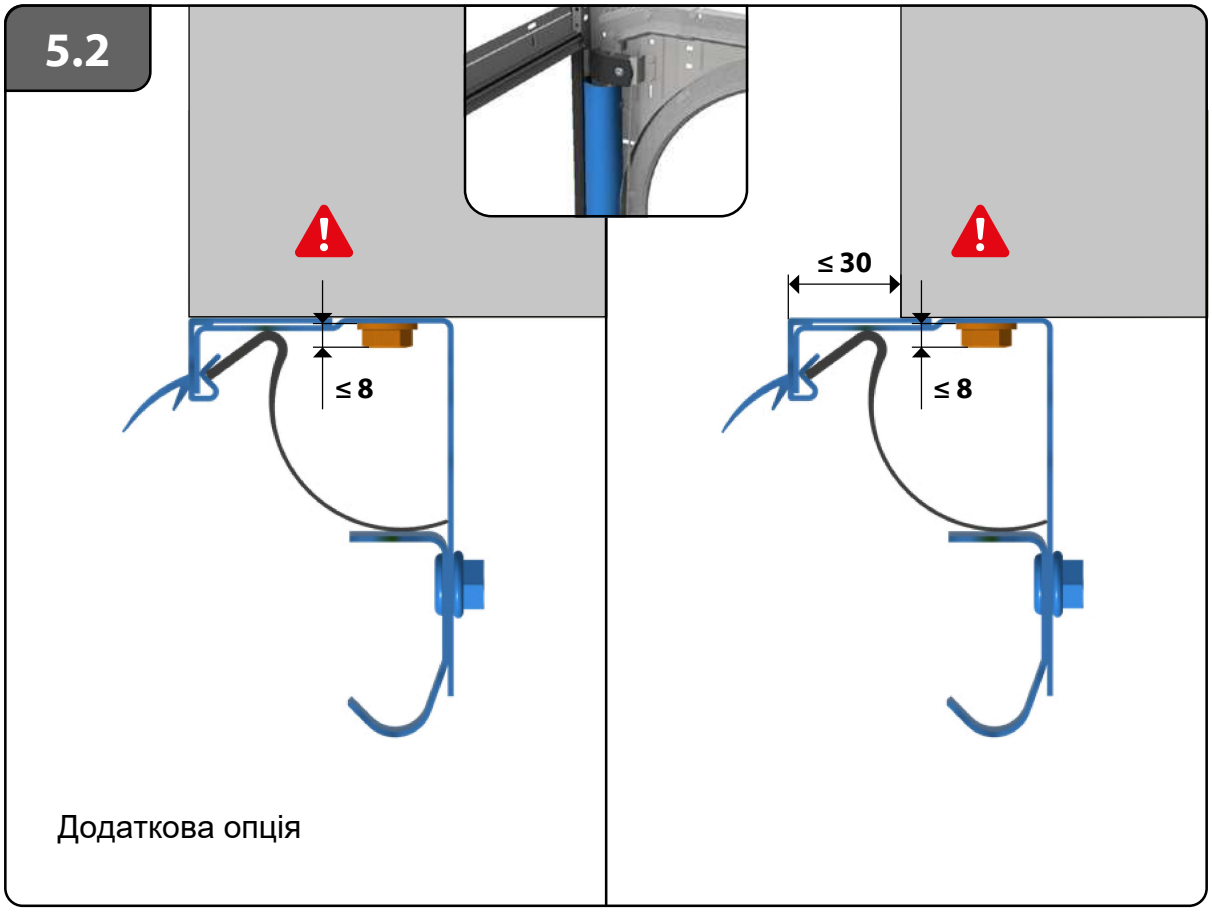

Додаткова опція

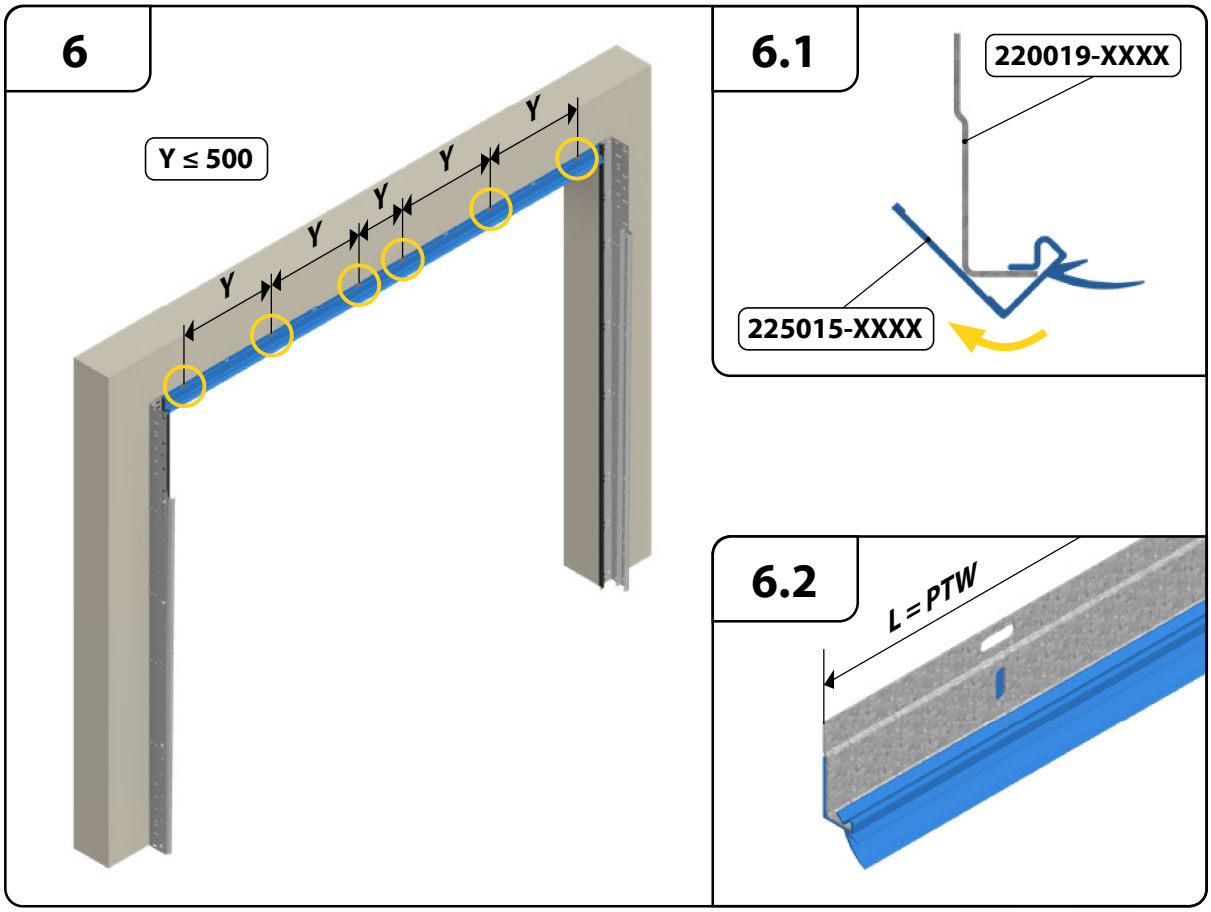
6
Y ≤ 500
Y
Y
Y
Y
Y
6.1
220019-XXXX
225015-XXXX
6.2
L = PTW

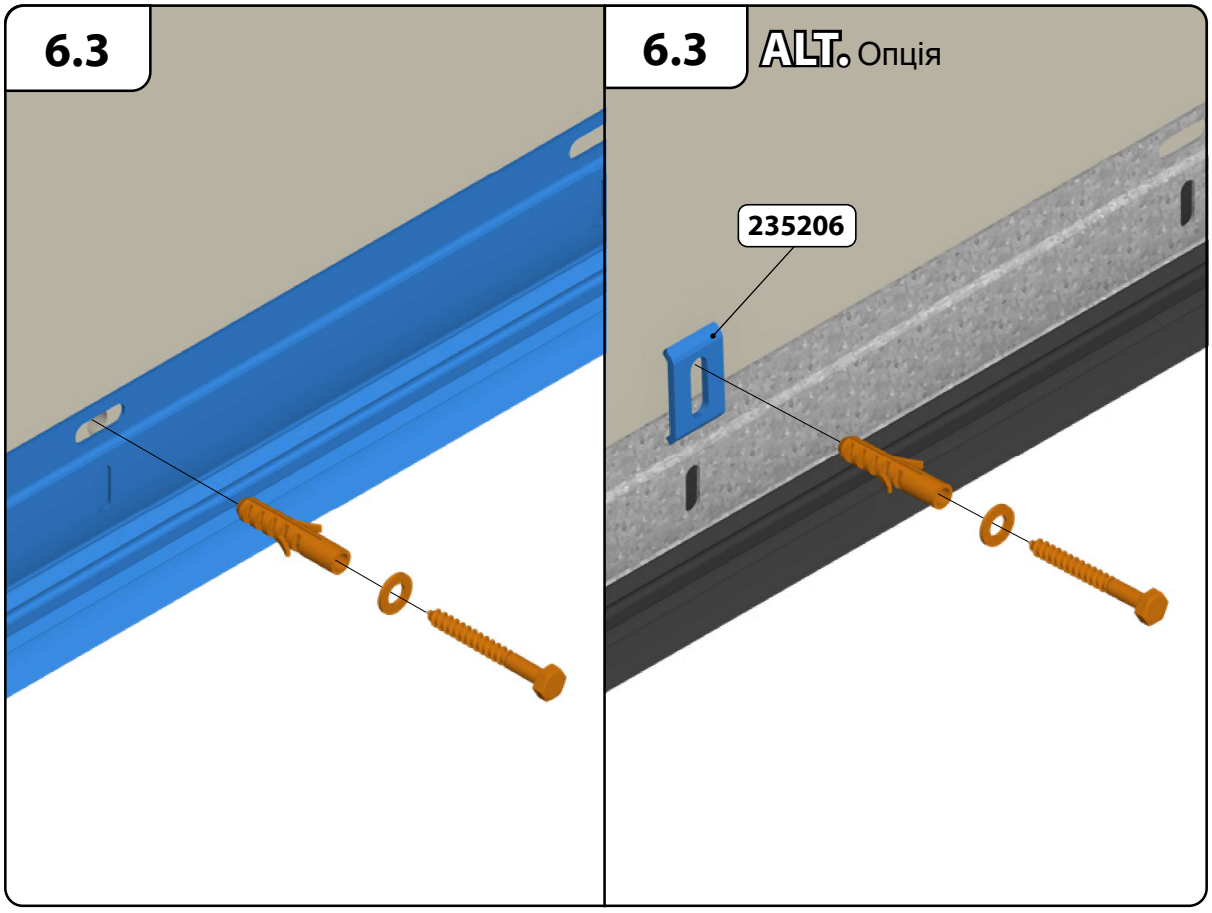
6.3
6.3
ALT. Опція
235206

В п.7 показано встановлення вертикальних треків і профіля перемички в зборі

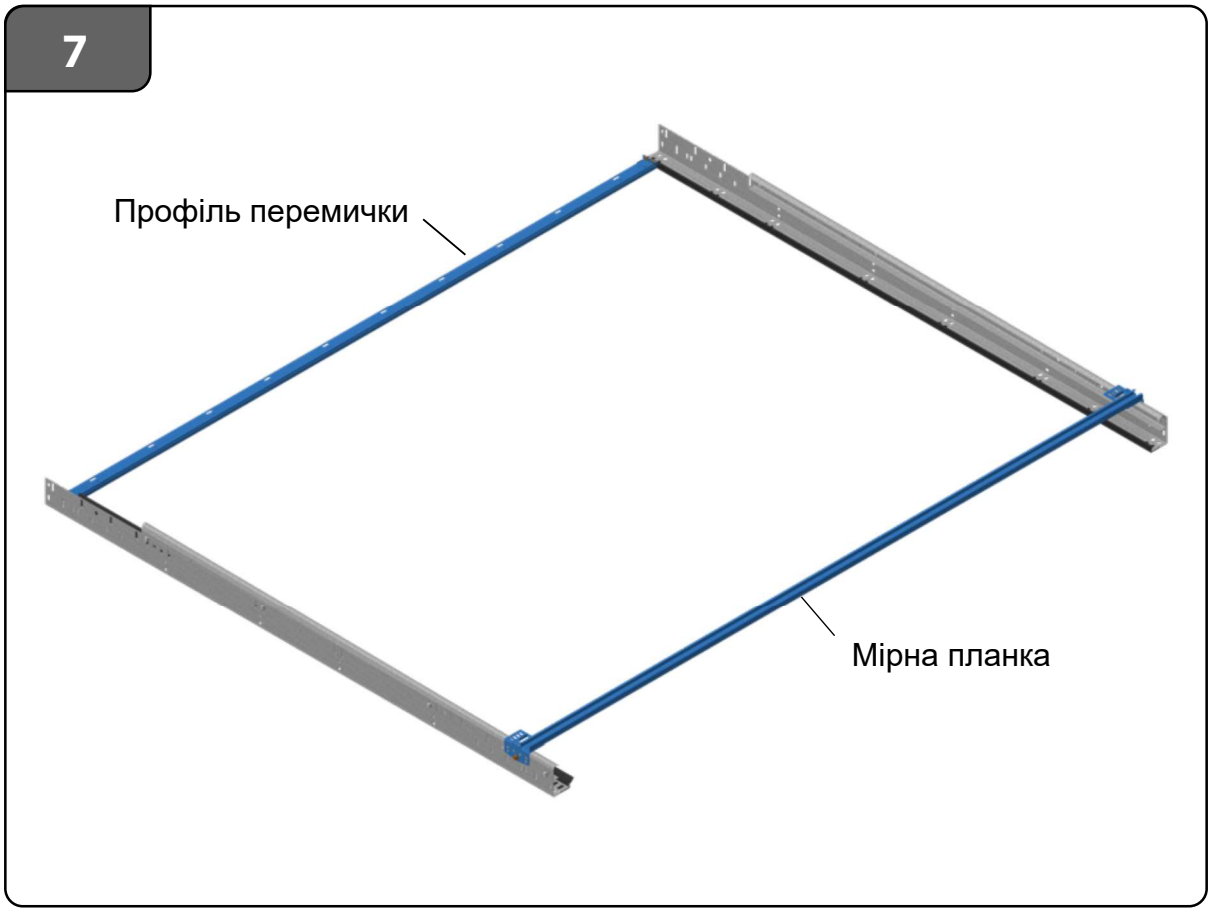

Використання стандартного профіля перемички висотою 60 мм

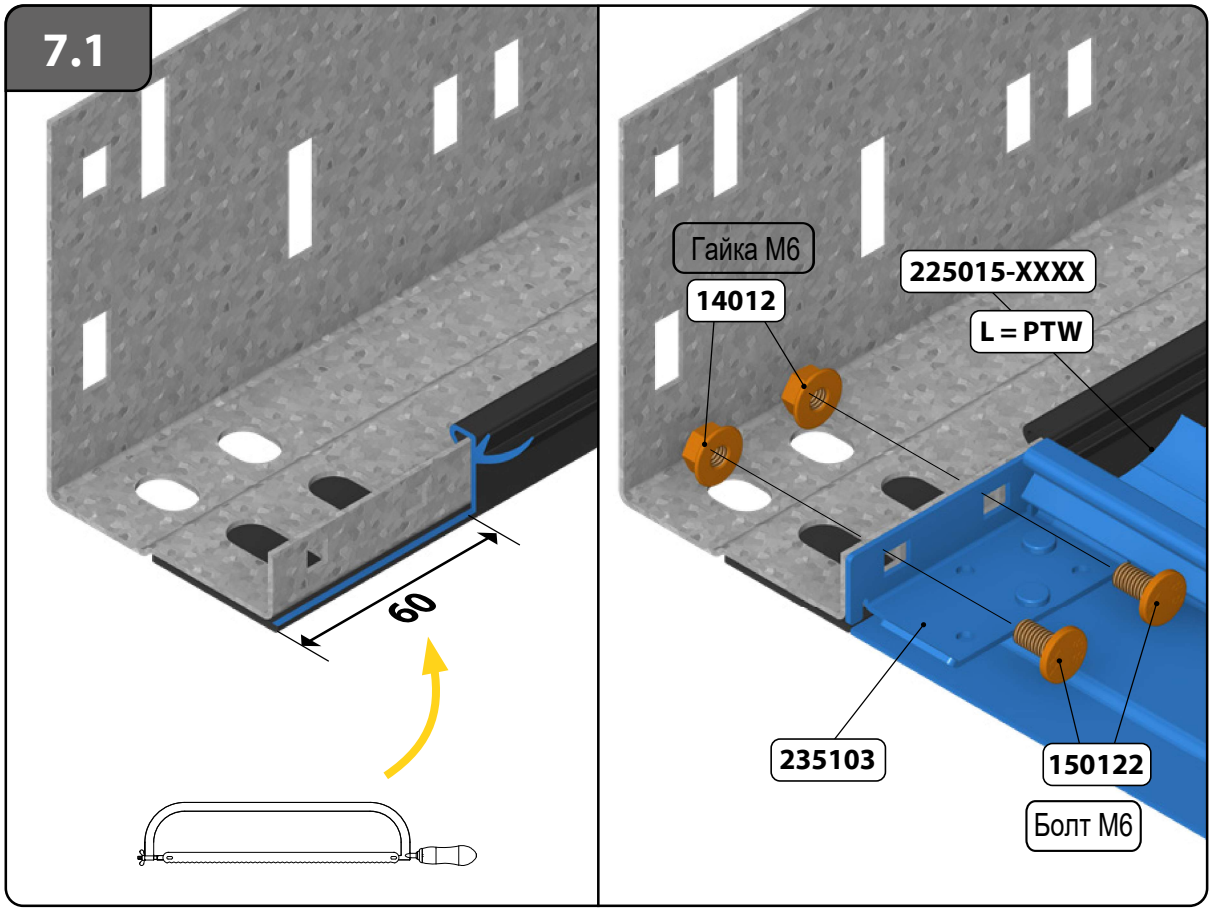

Використання профіля перемички висотою 100 мм (опція)

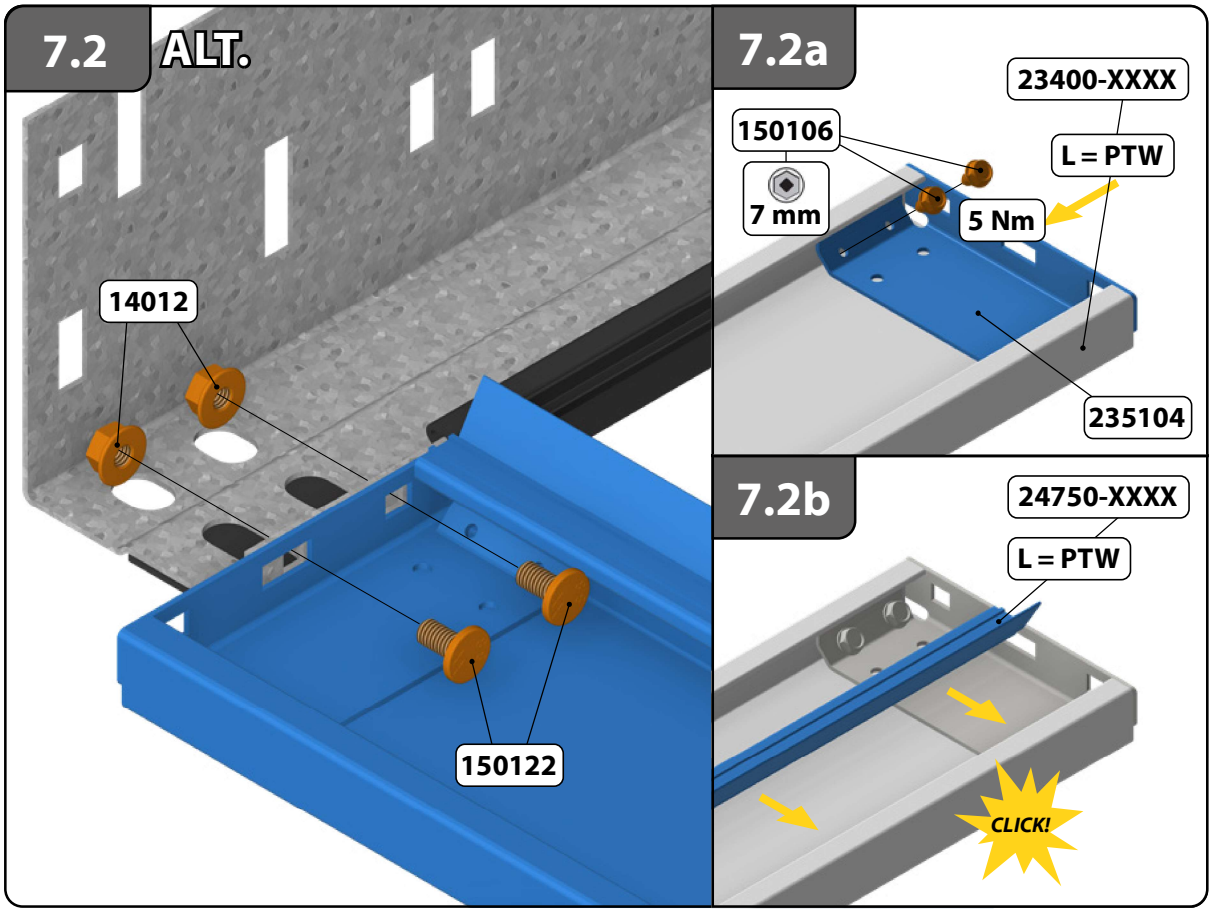

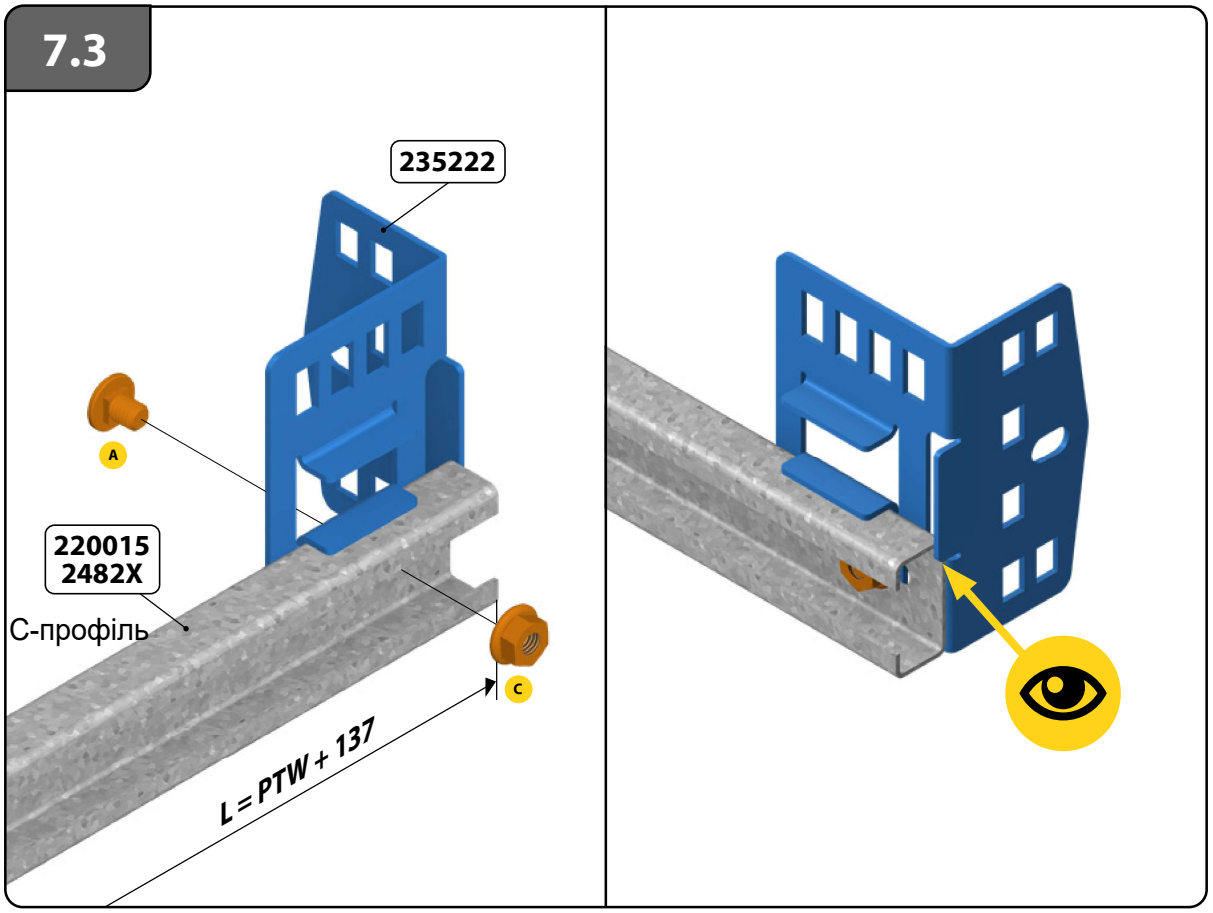

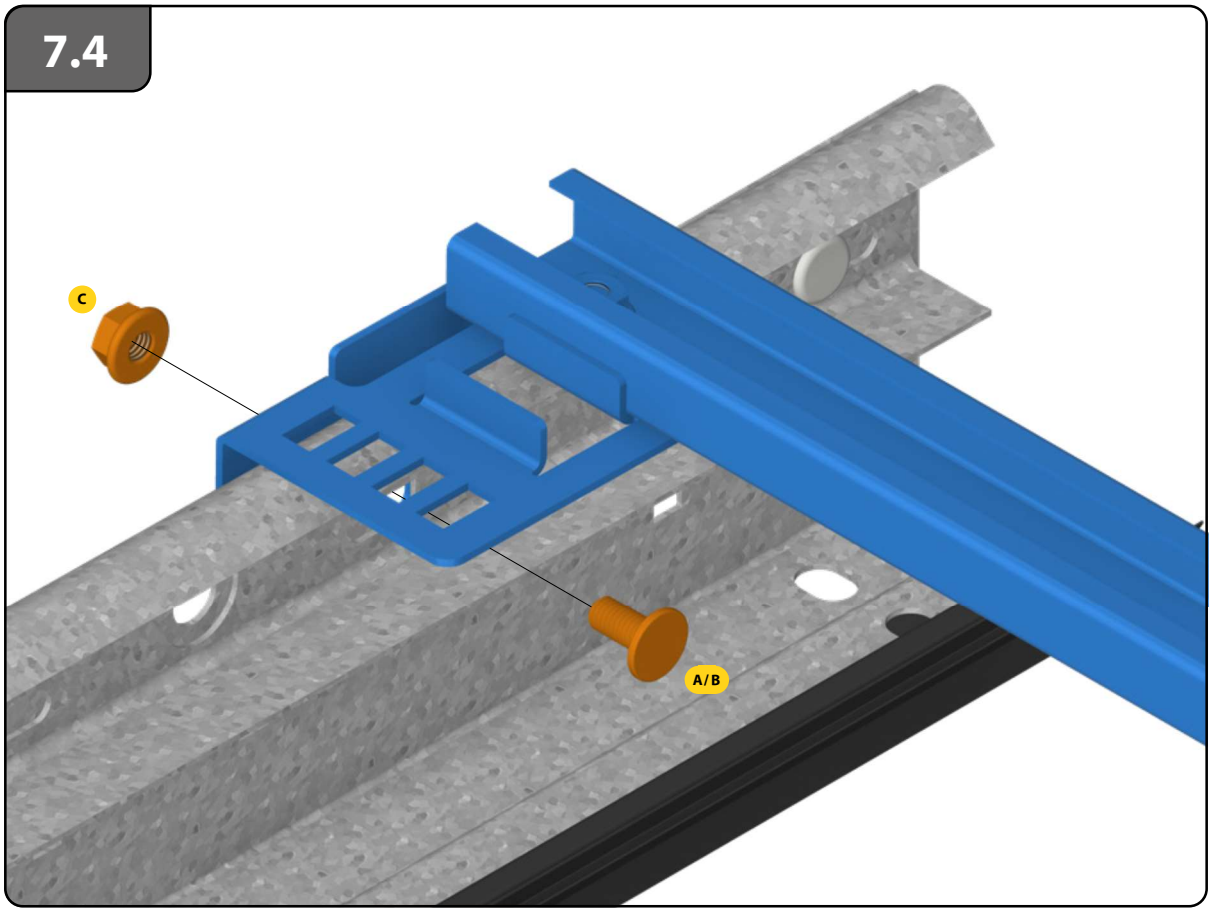
7.4
C
A/B

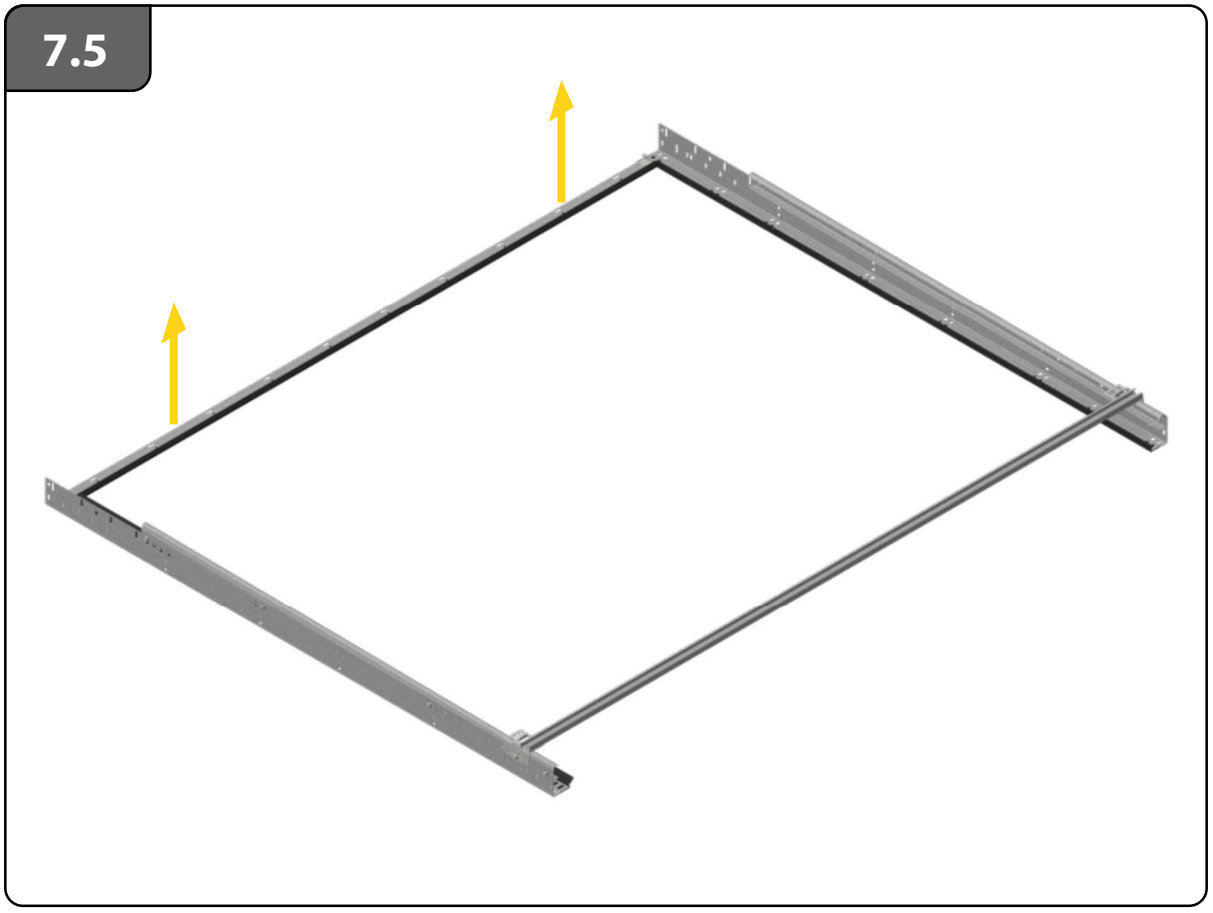
7.5

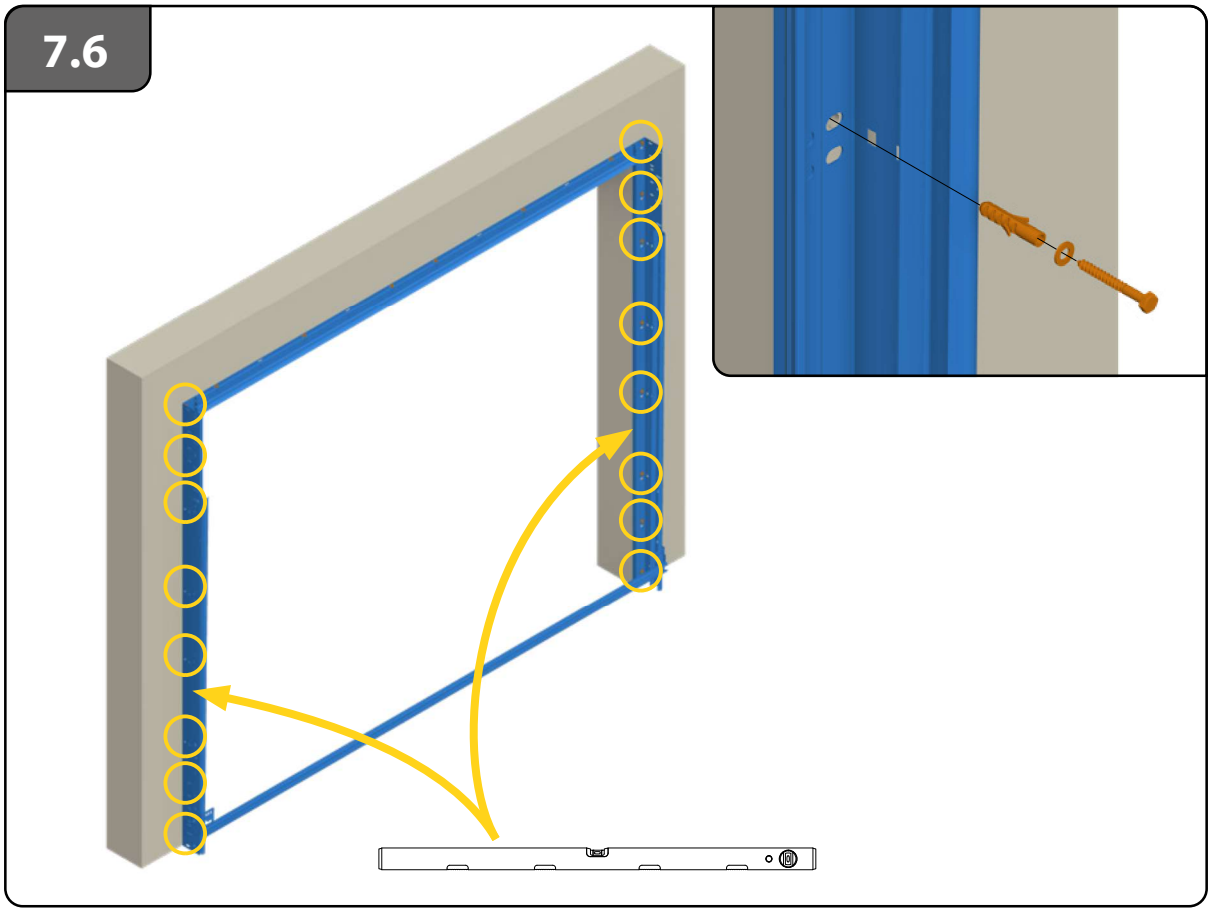
7.6

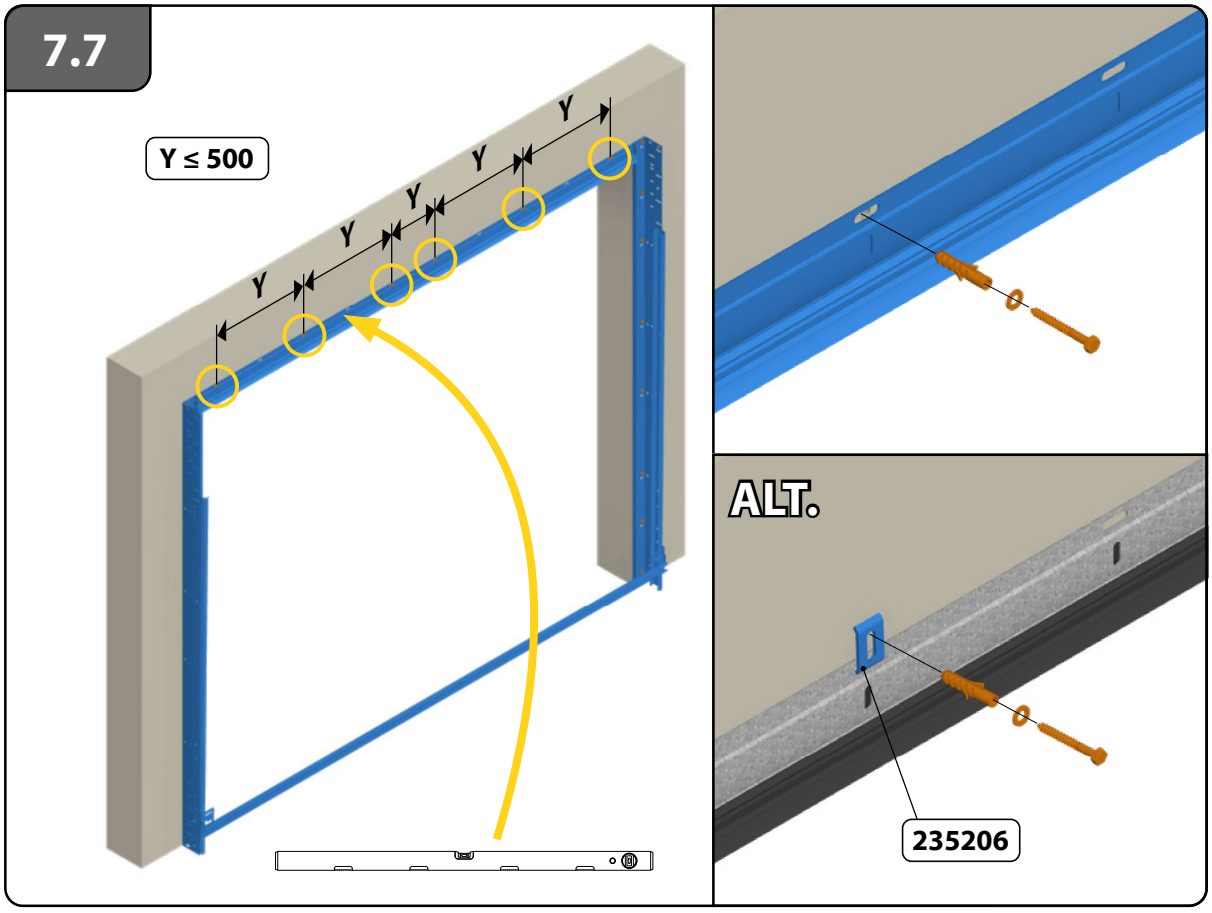
7.7
Y ≤ 500
Y
Y
Y
Y
Y
ALT.
235206

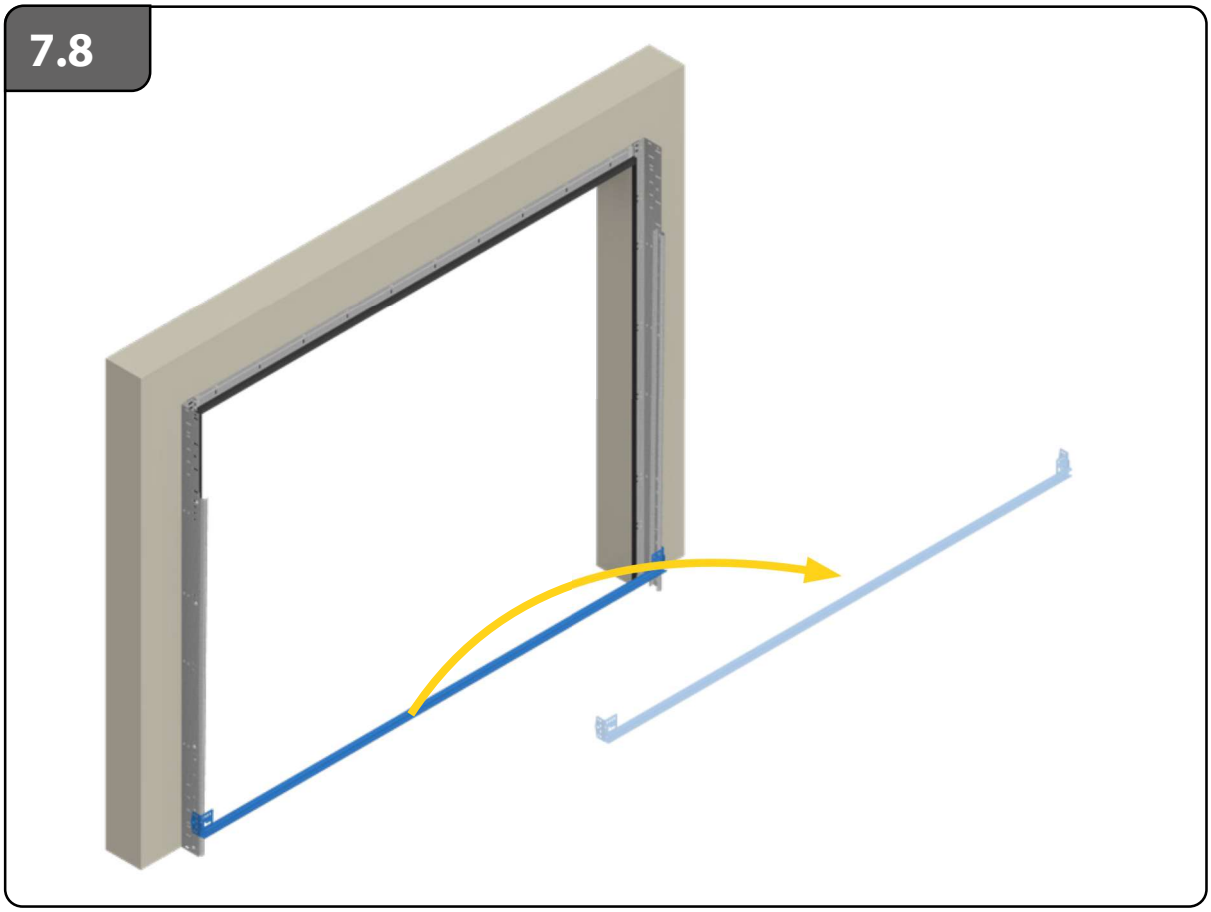
7.8

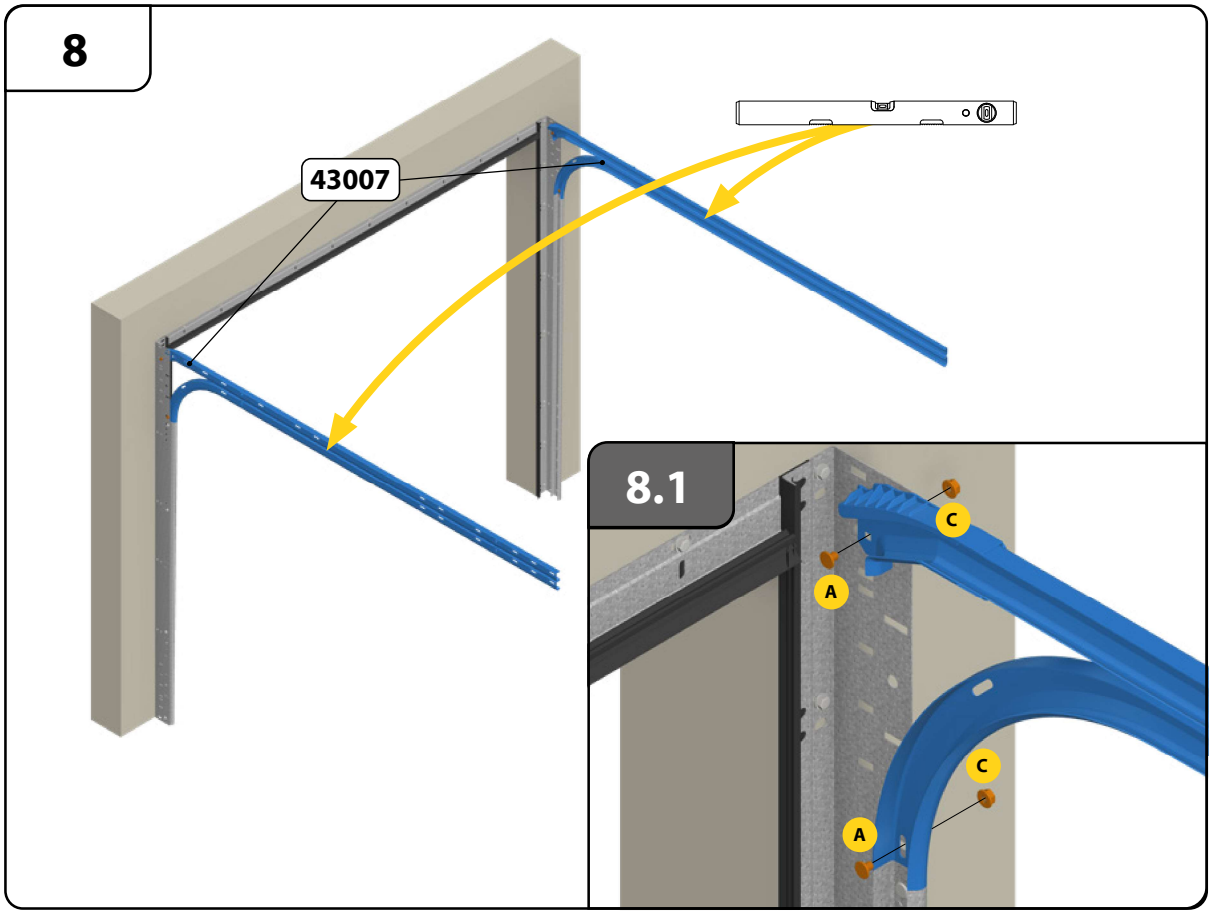
8
43007
8.1
C
A
C
A

10

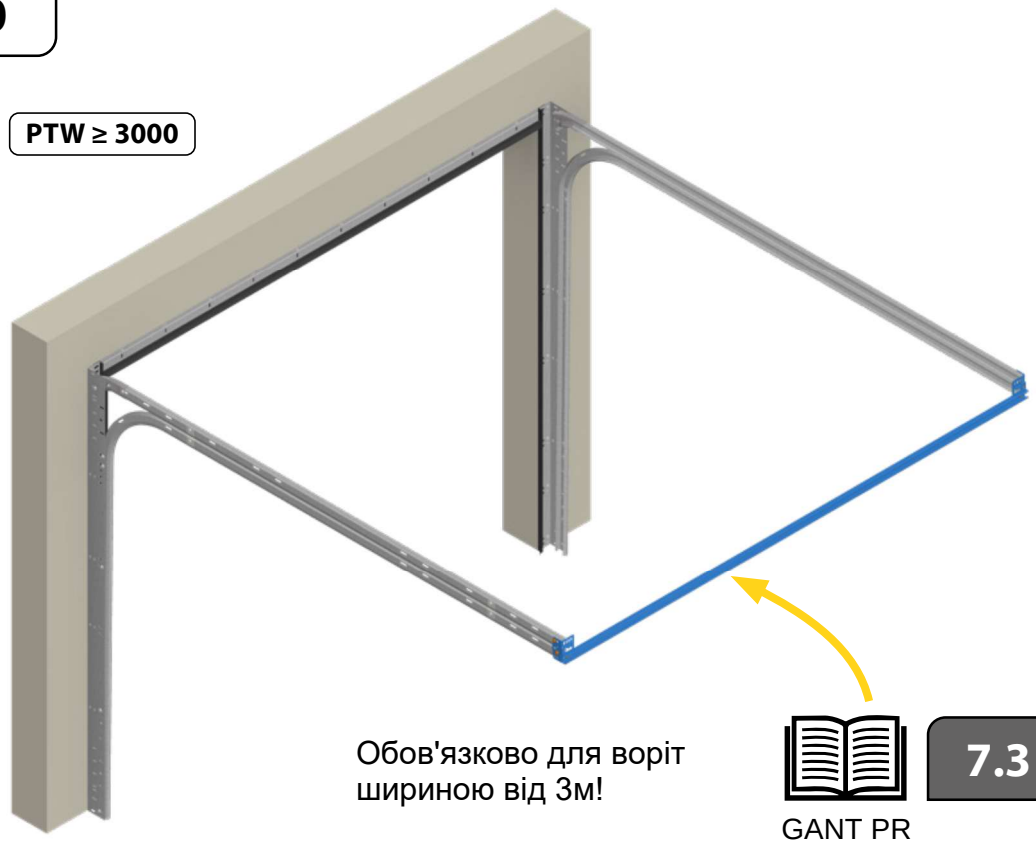

Обов'язково для воріт шириною від 3м!

GANT PR

7.3

10.1

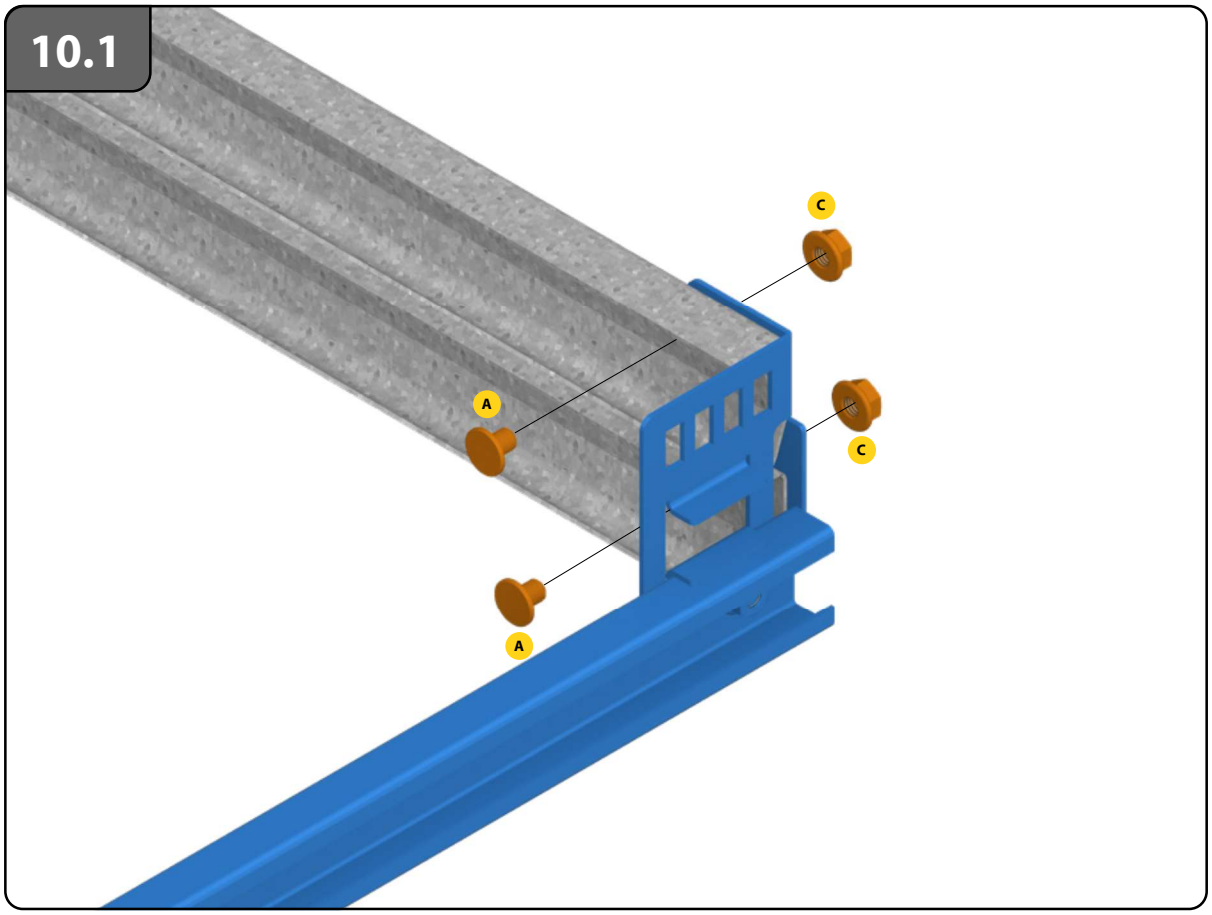

11

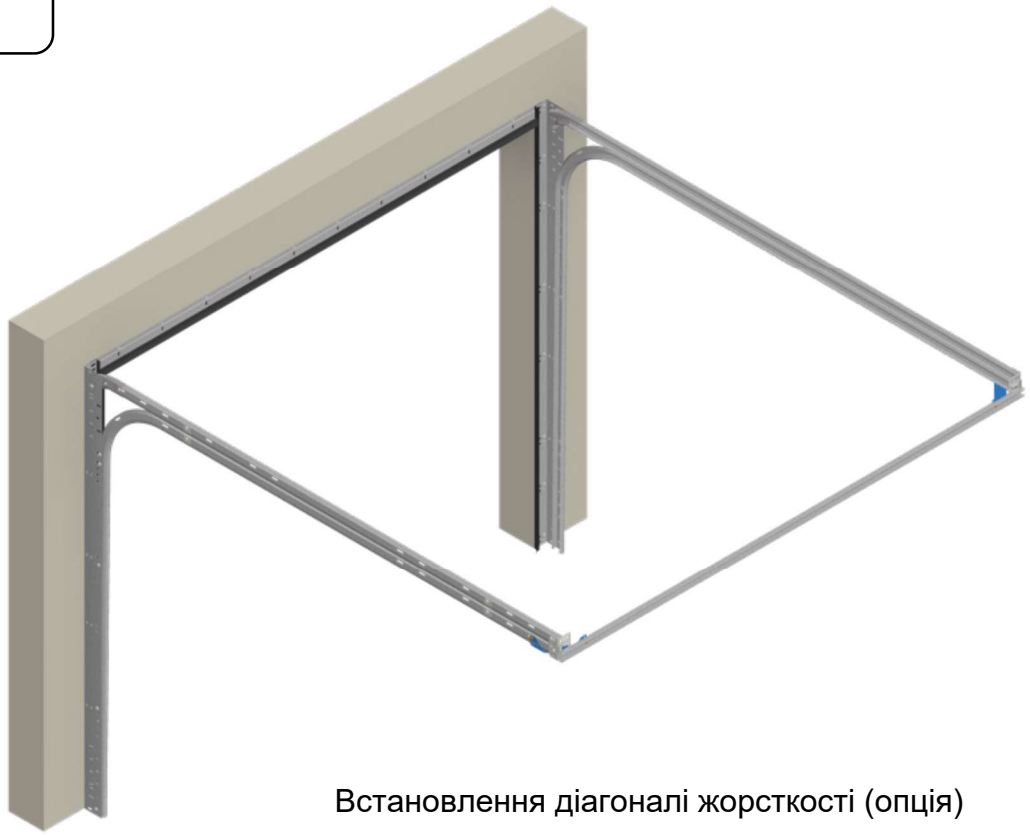

Встановлення діагоналі жорсткості (опція)

11.1

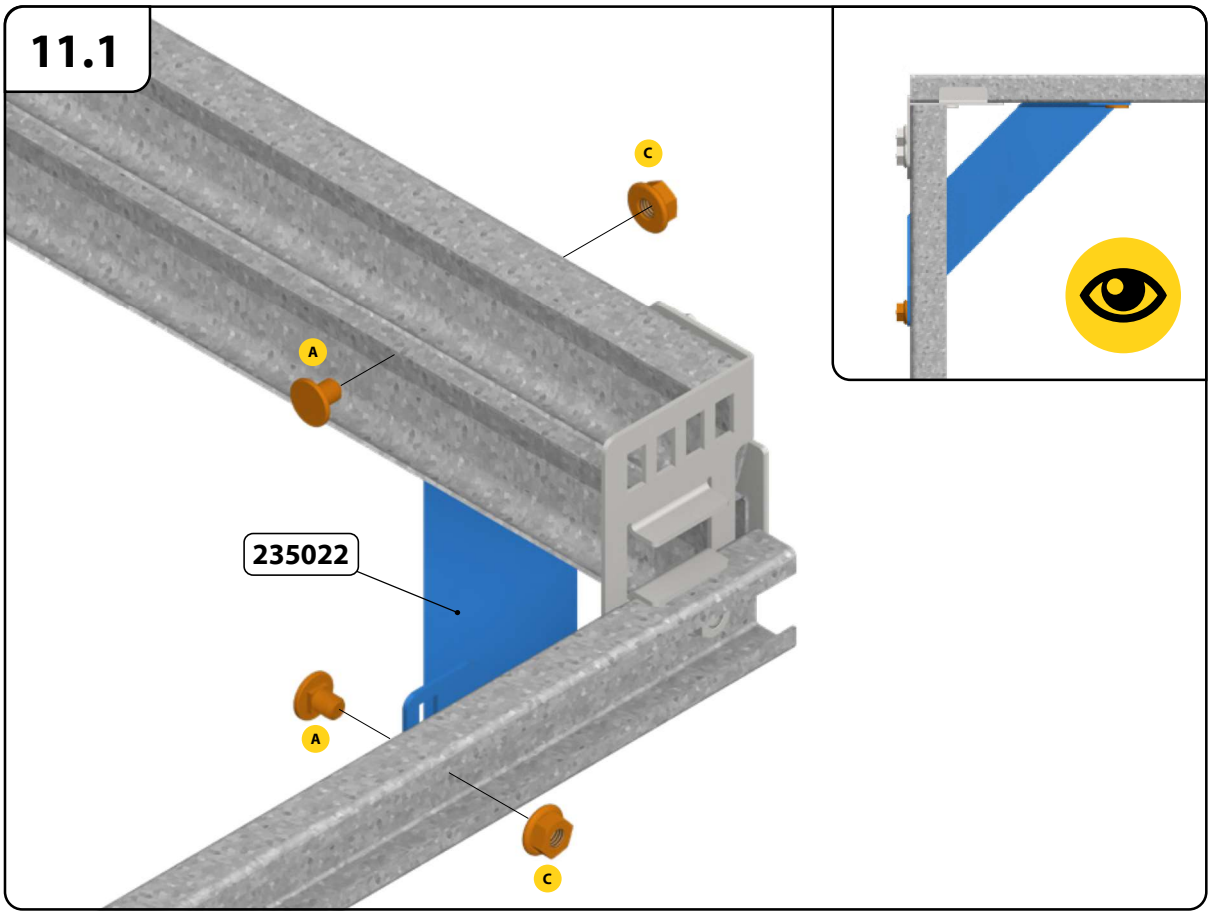

12

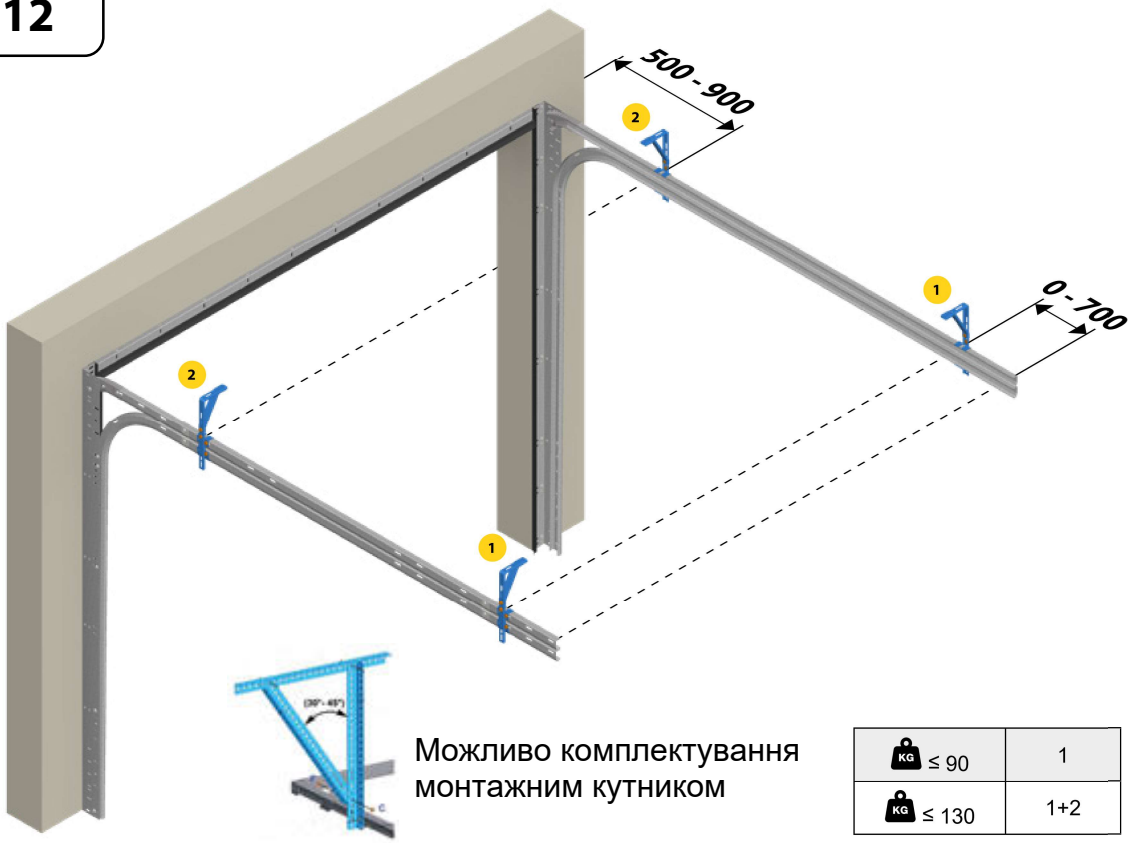

Можливо комплектування монтажним кутником

KG ≤ 90	1
KG ≤ 130	1+2

12.1

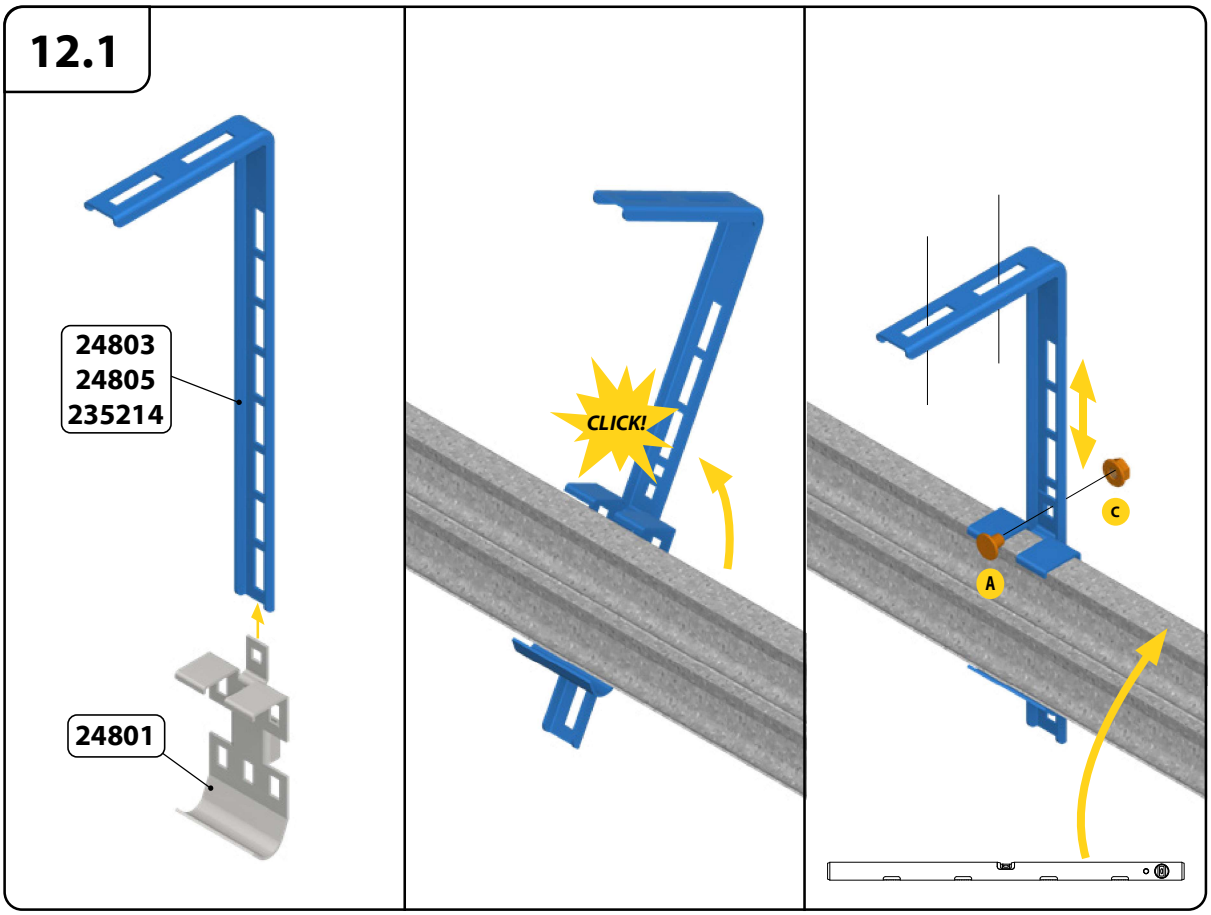

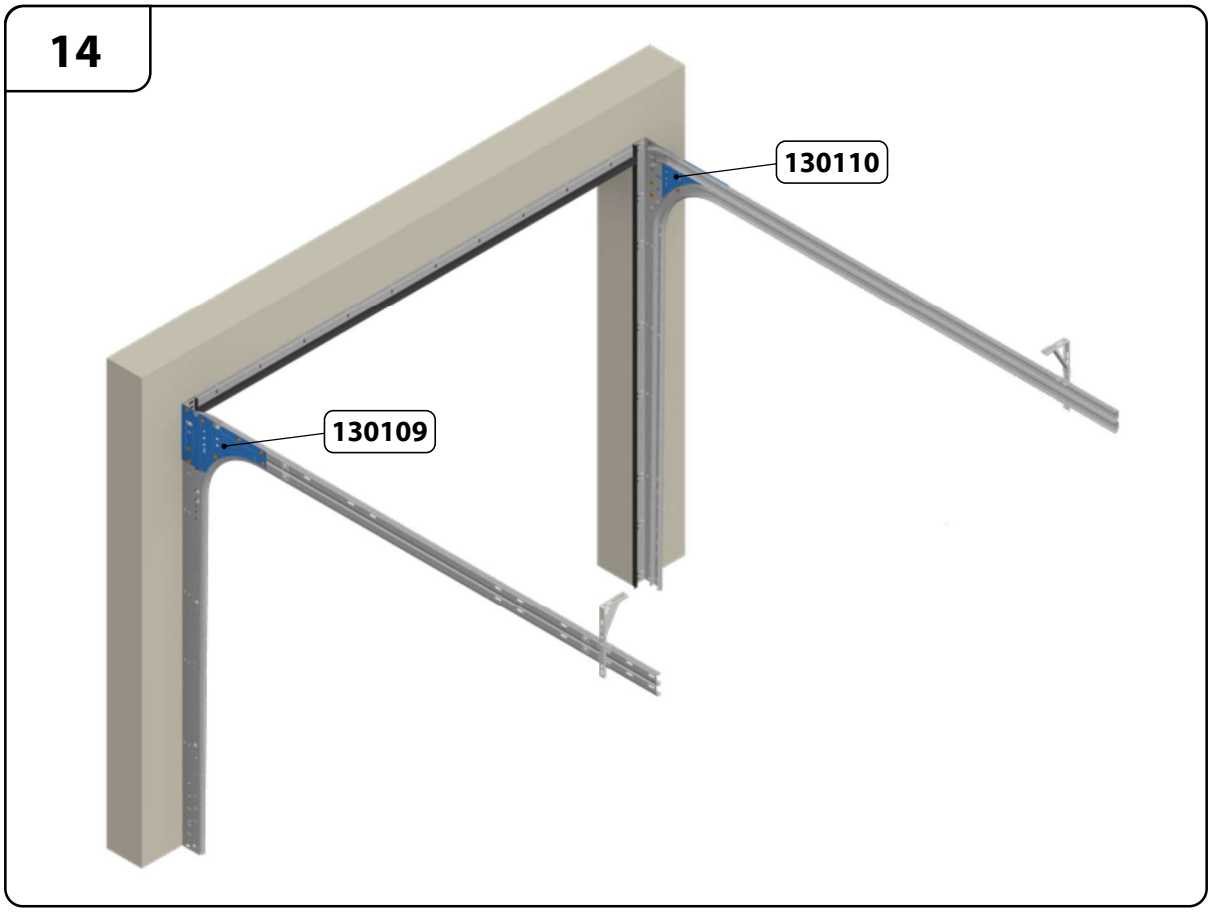
14
130110
130109

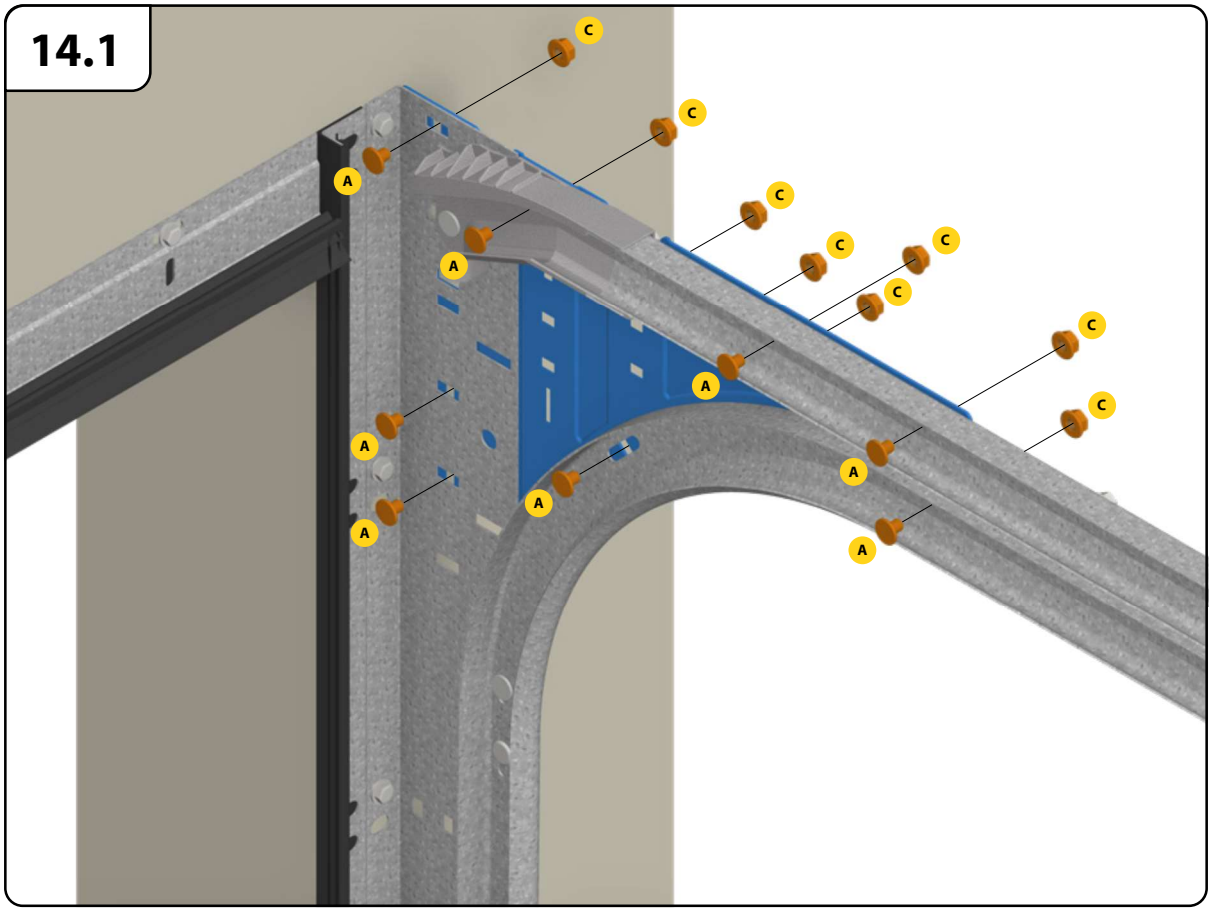
14.1
C
C
C
C
C
C
C
C
A
A
A
A
A
A
A
A

15

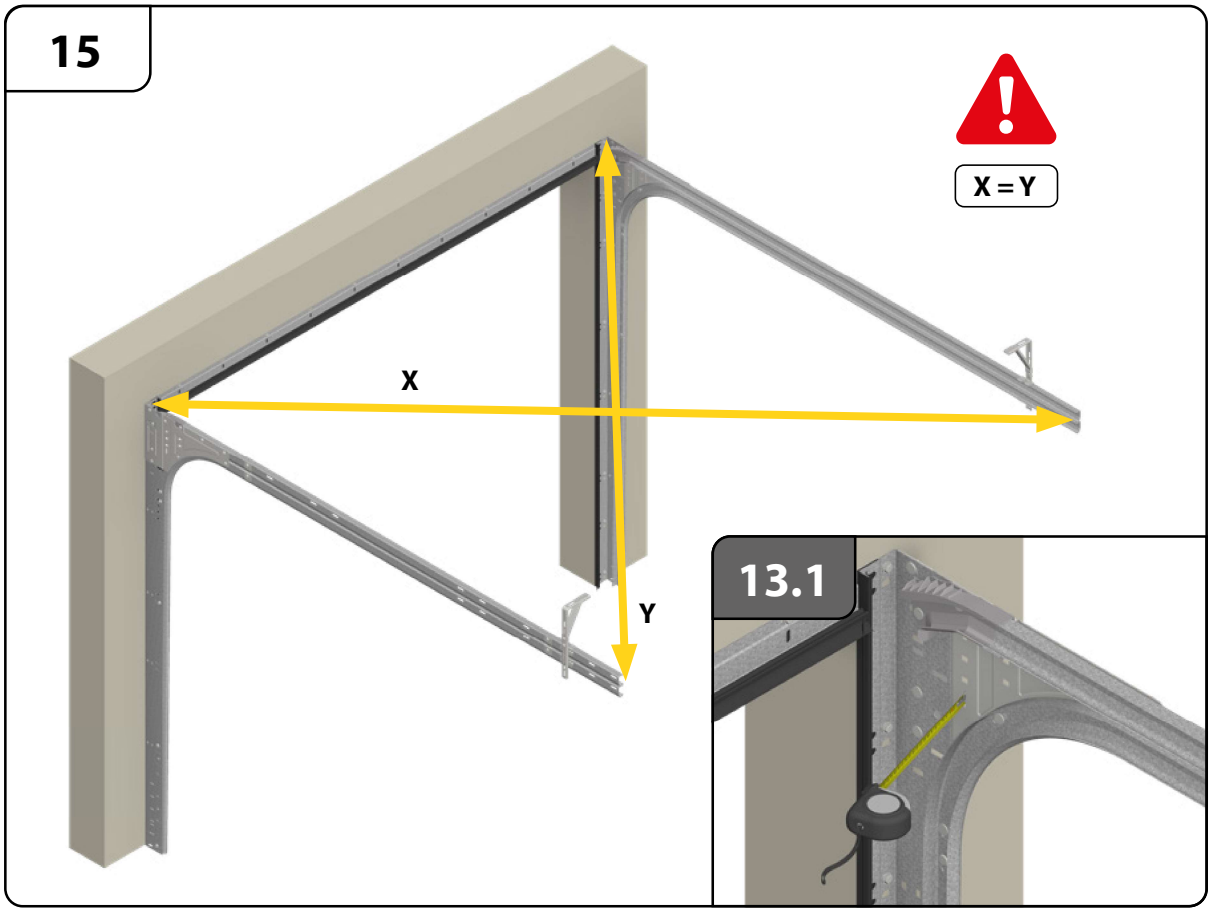

16

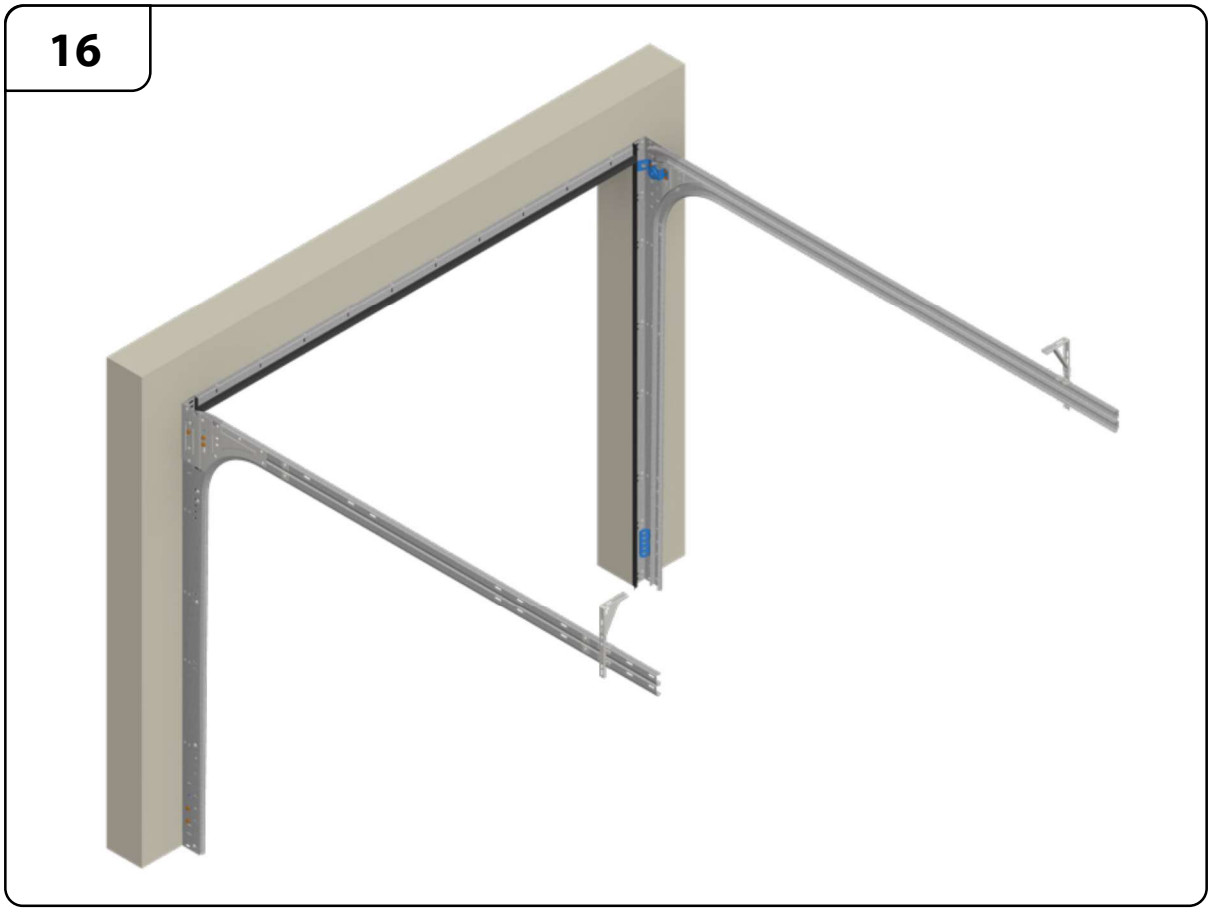

16.1

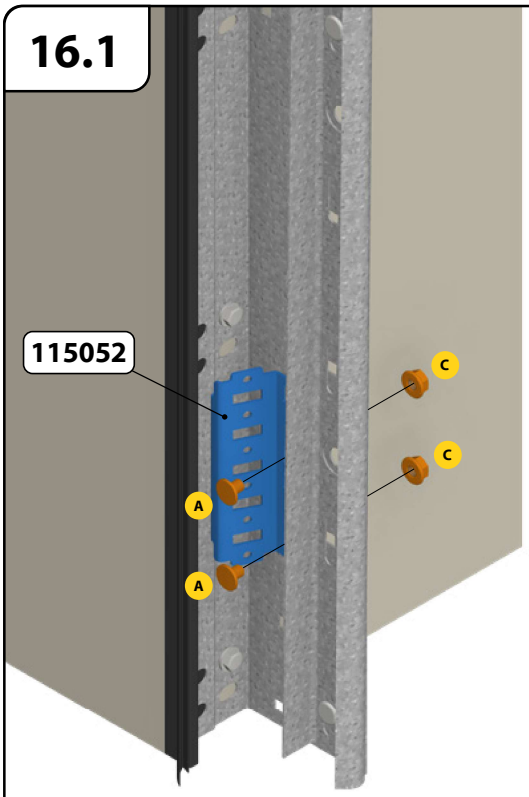

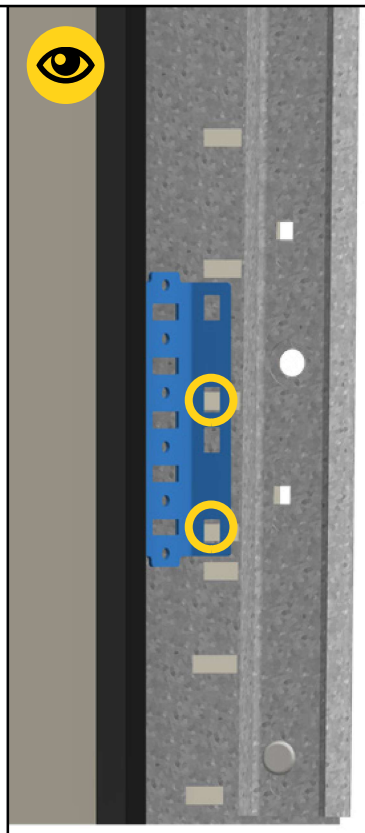

16.2

DH	Позиція
1751-1875	A
1876-2000	
2001-2125	
2126-2250	
2251-2375	
2376-2500	
2501-2625	B
2626-2750	A
2751-2875	
2876-3000	A

A

B

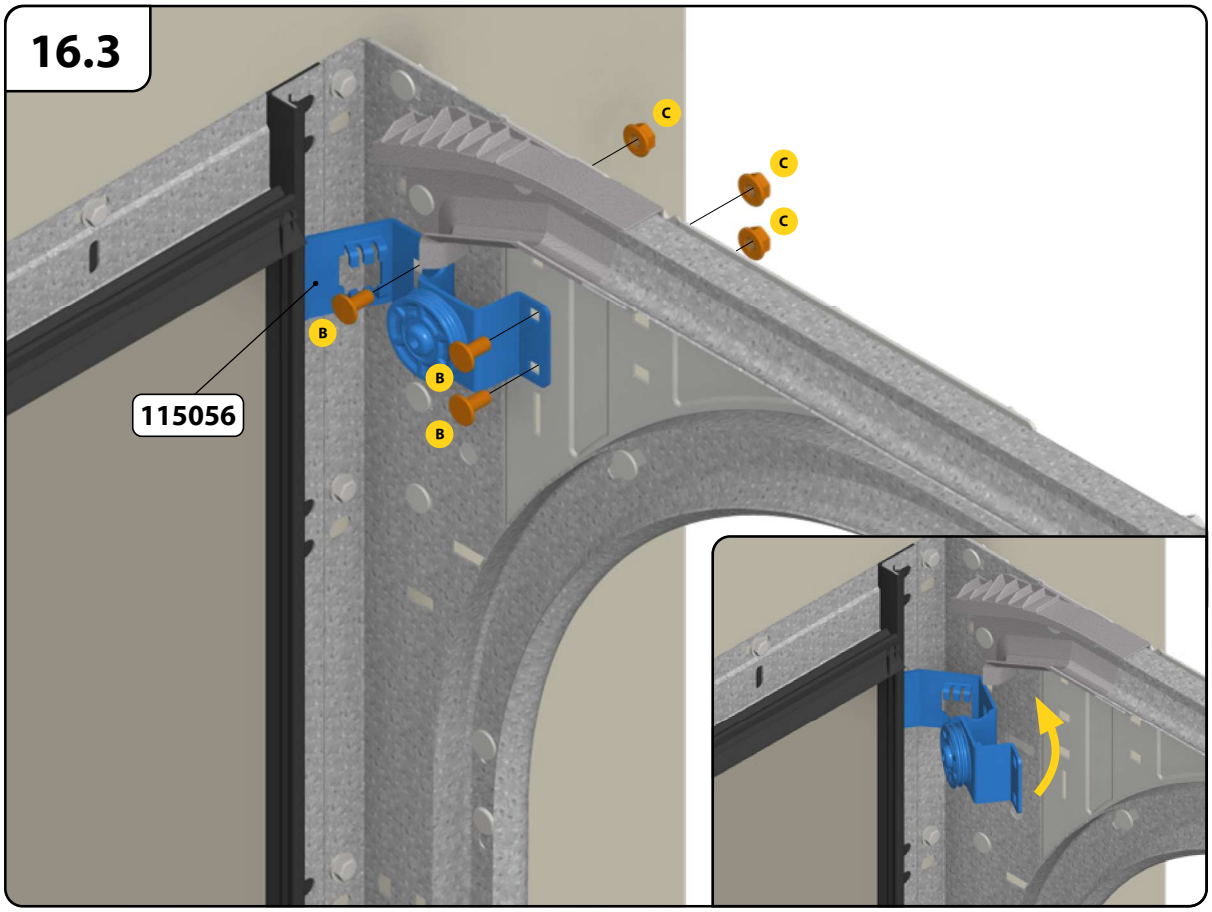
16.3
C
C
C
B
B
B
115056

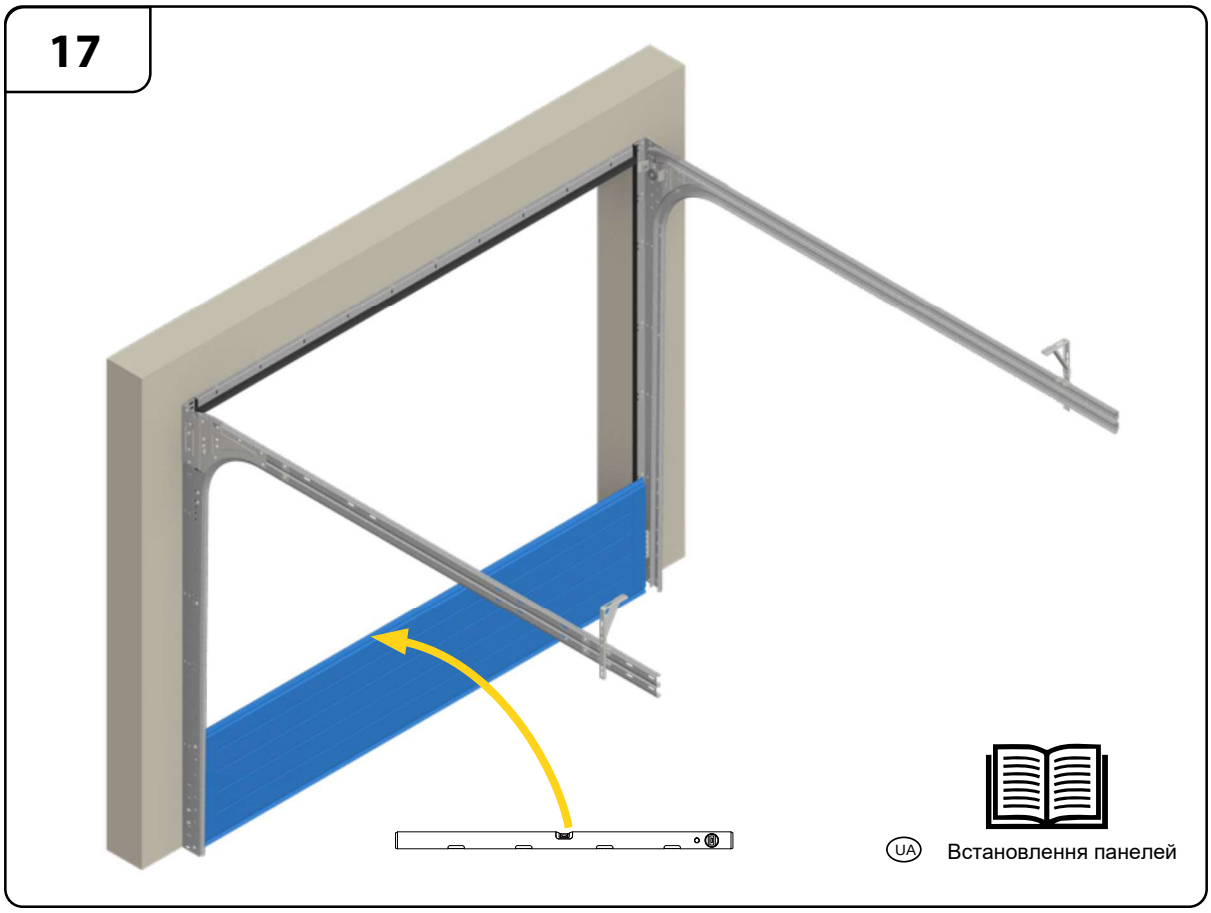
17
UA
Встановлення панелей

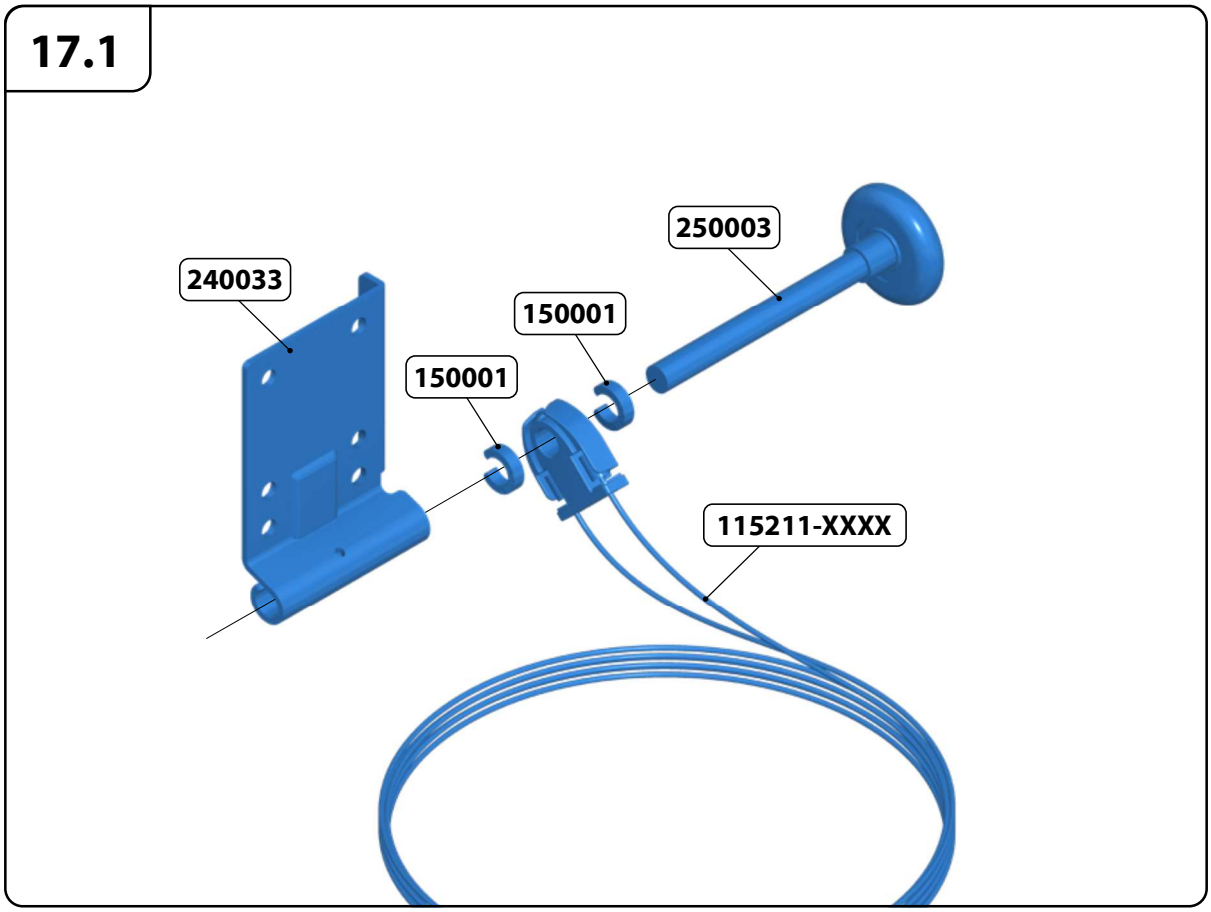
17.1
250003
240033
150001
150001
115211-XXXX

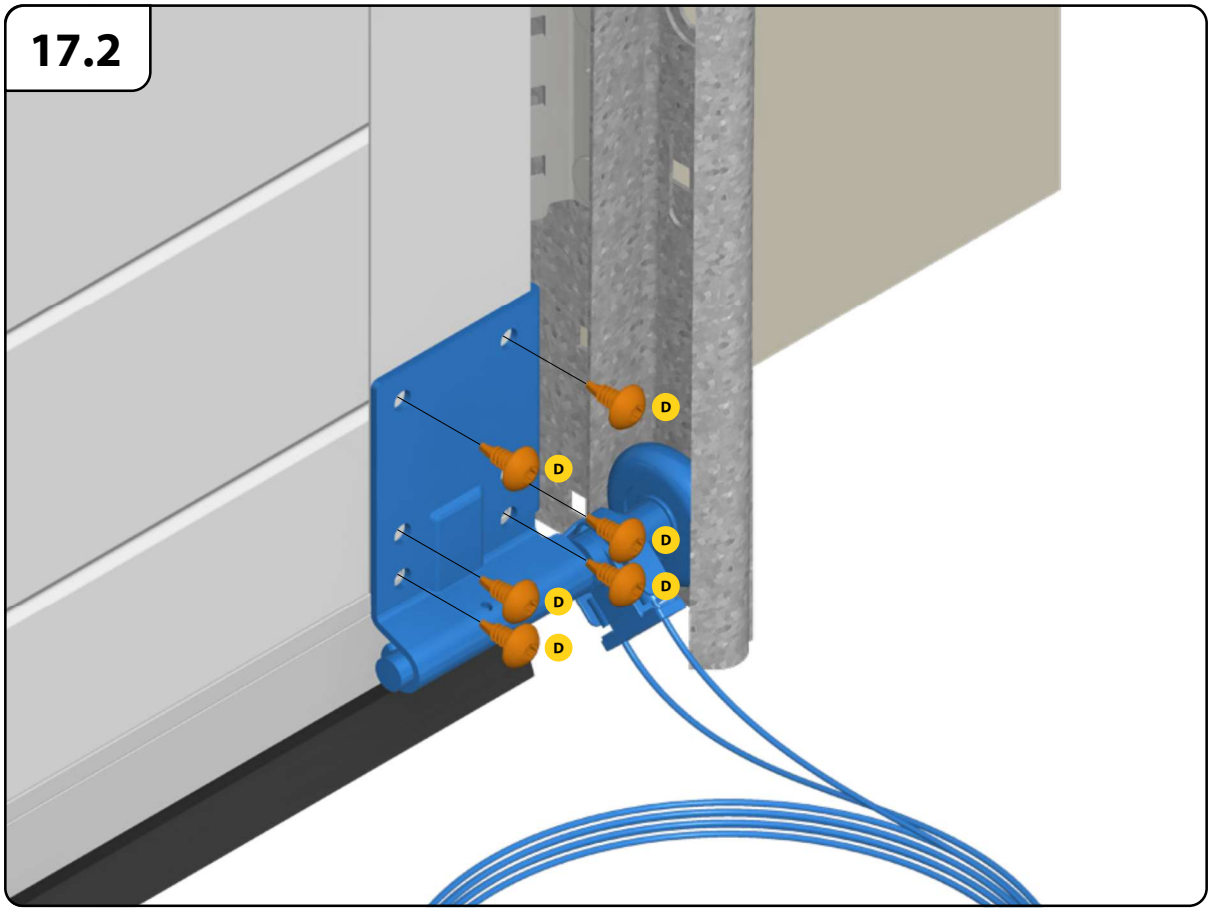
17.2
D
D
D
D
D
D

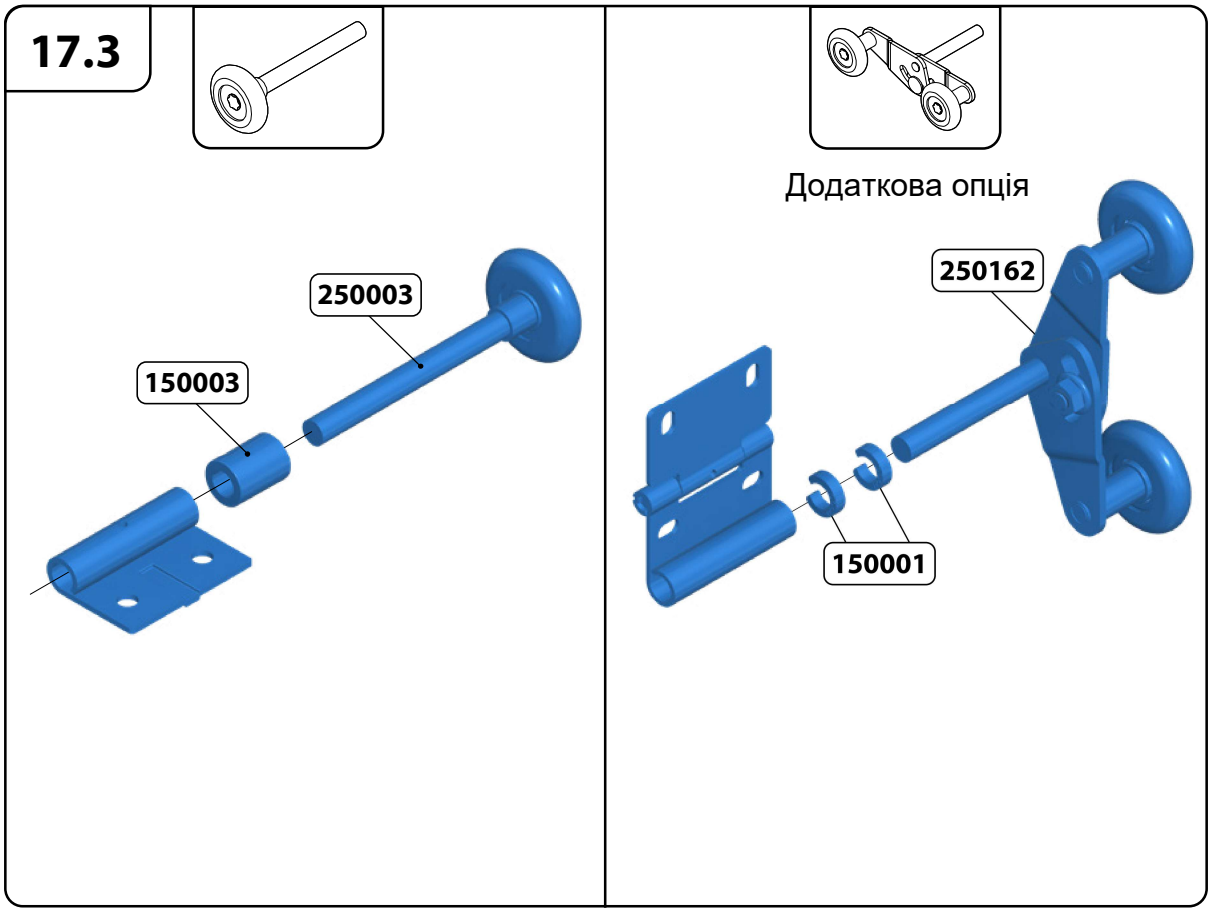
17.3
250003
150003
Додаткова опція
250162
150001

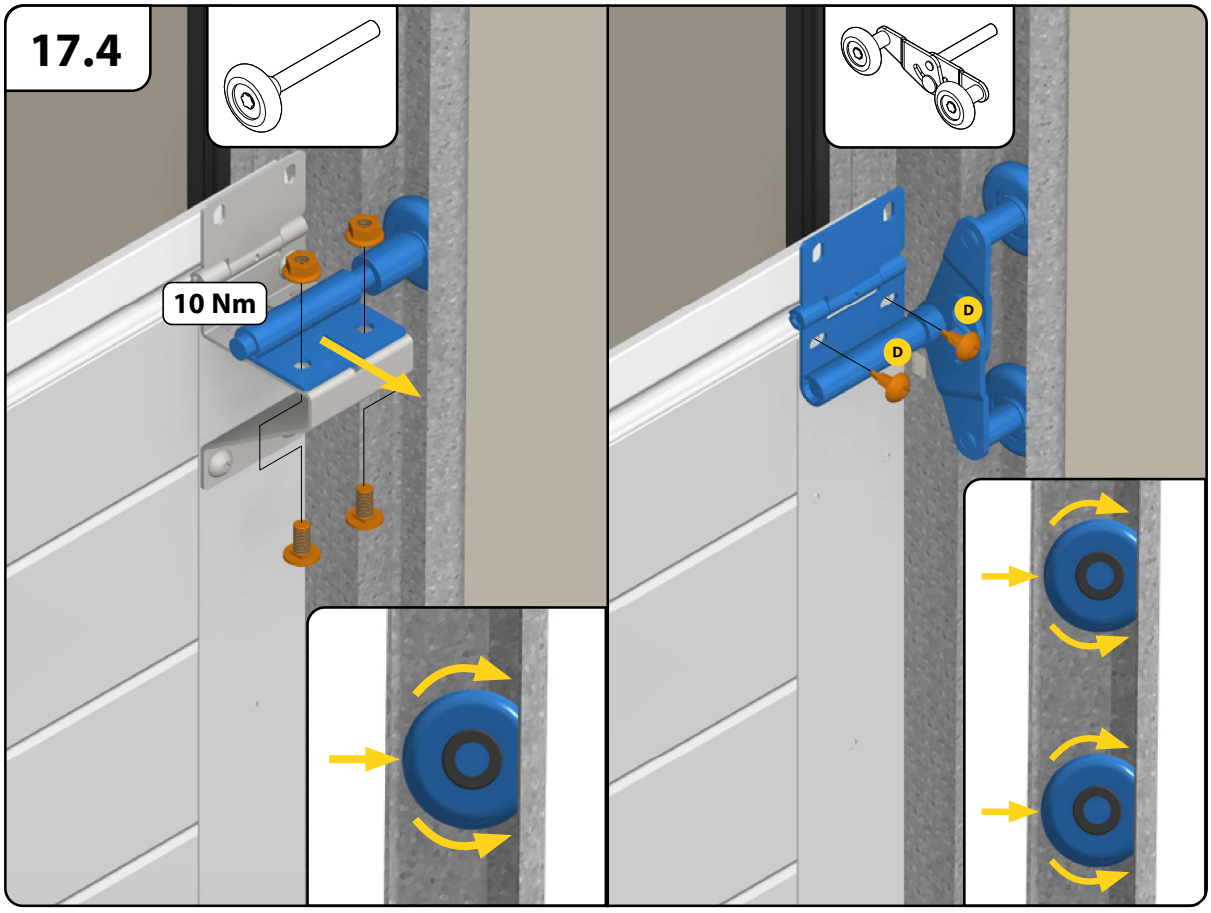
17.4
10 Nm
D
D

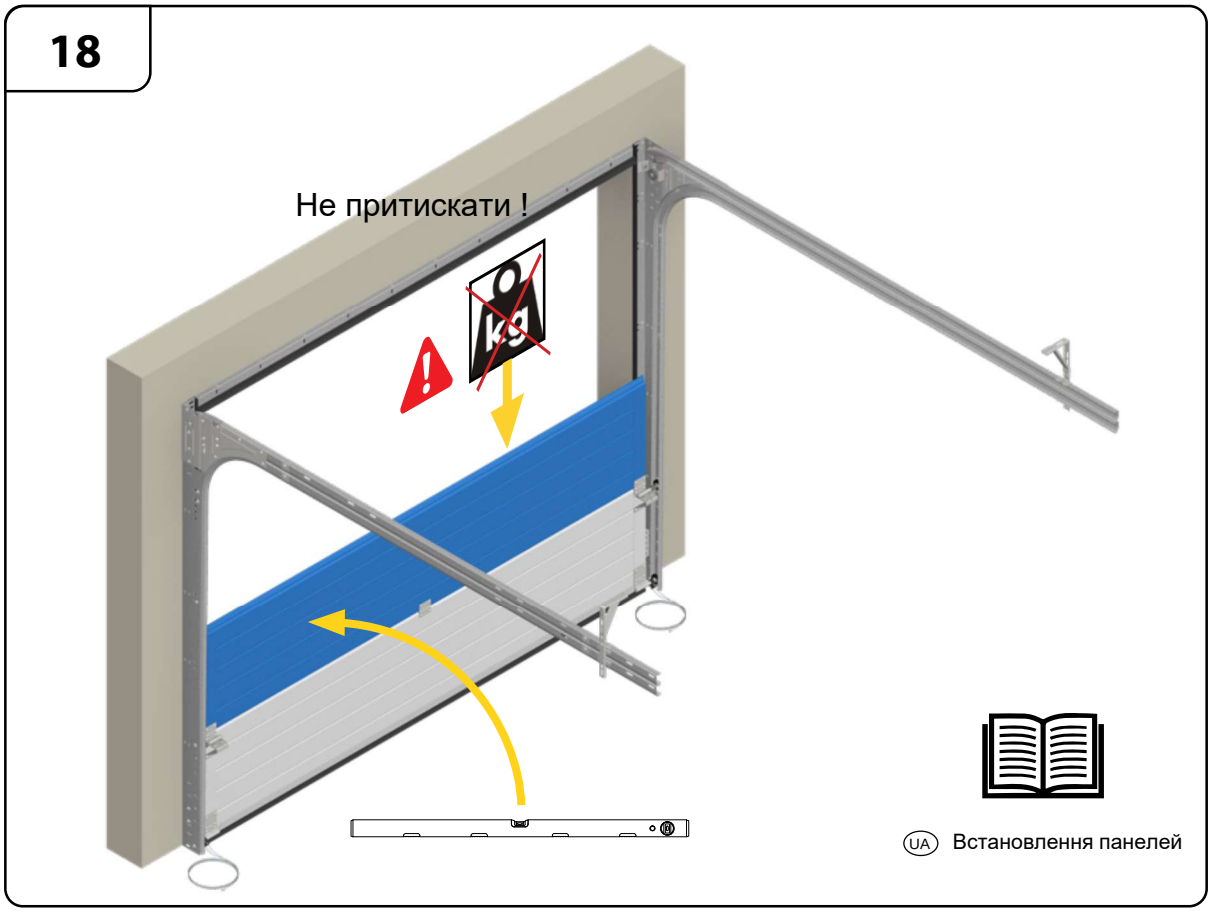
18
Не притискати !
kg
UA Встановлення панелей

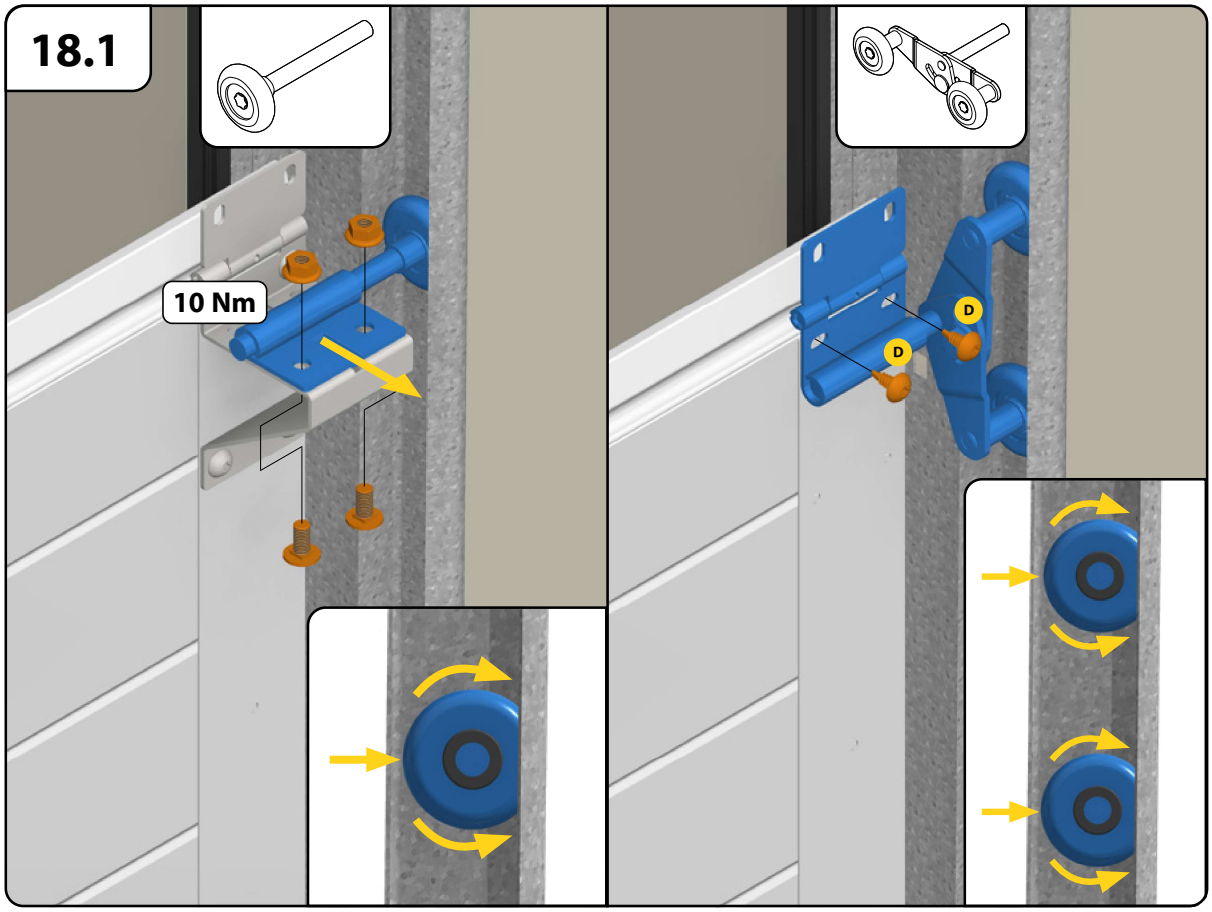
18.1
10 Nm
D
D

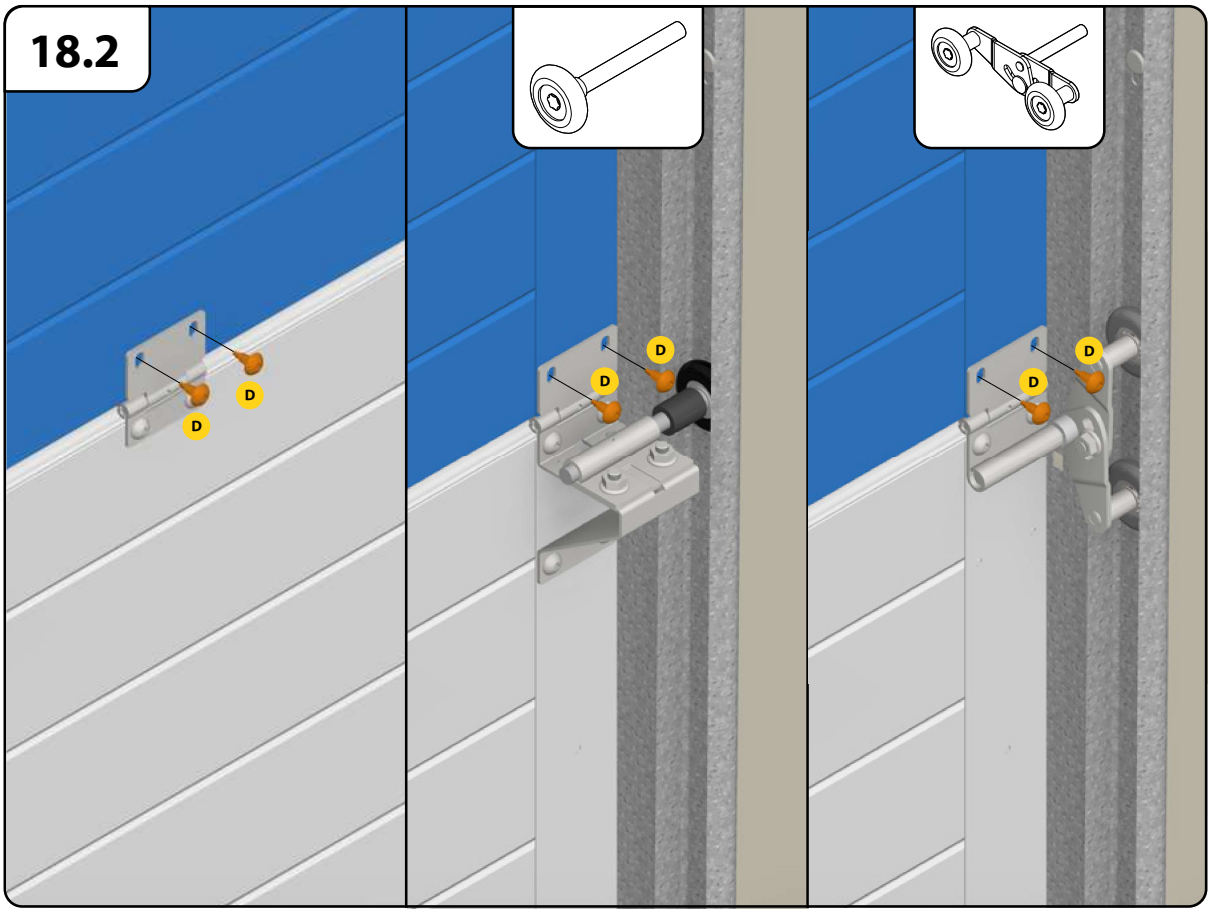
18.2
D
D
D
D
D
D

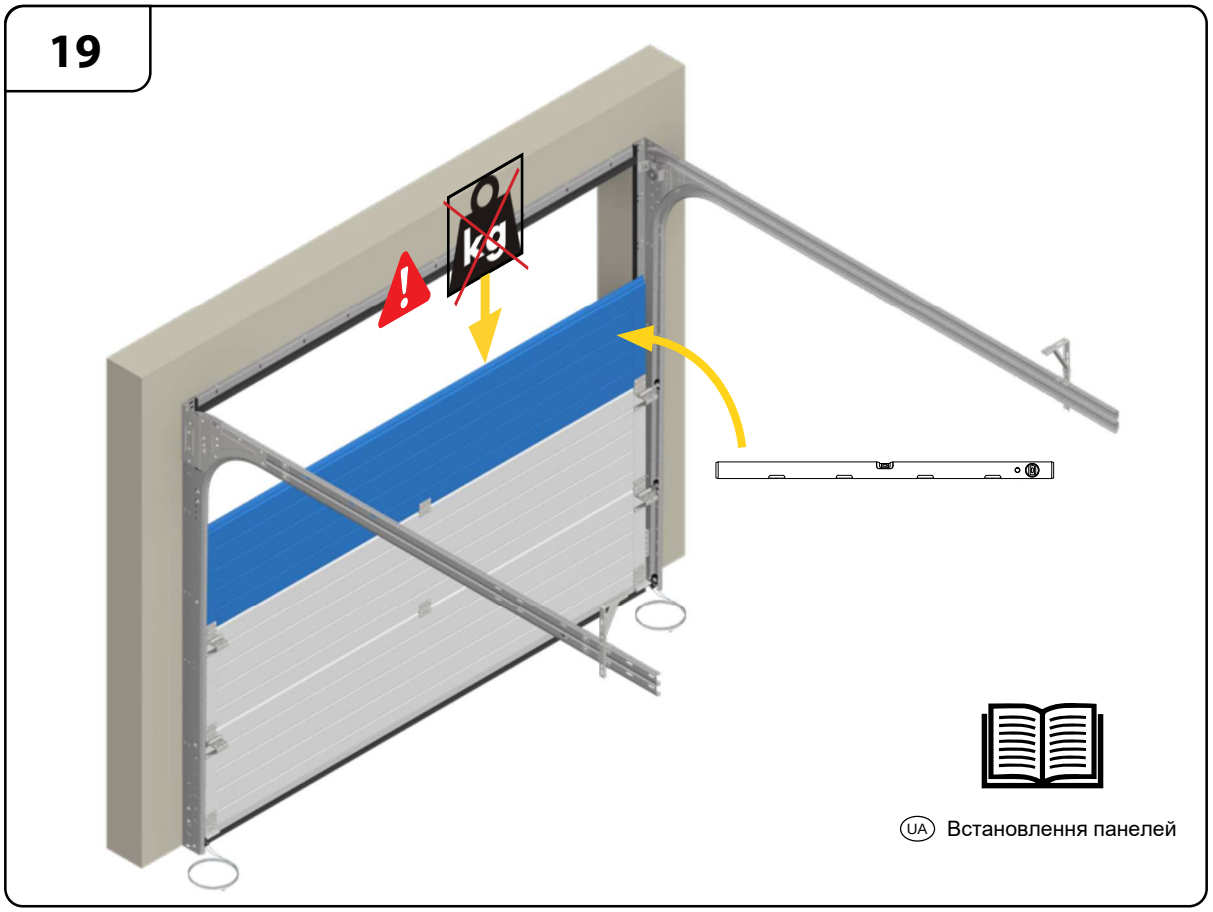
19
0
kg
UA Встановлення панелей

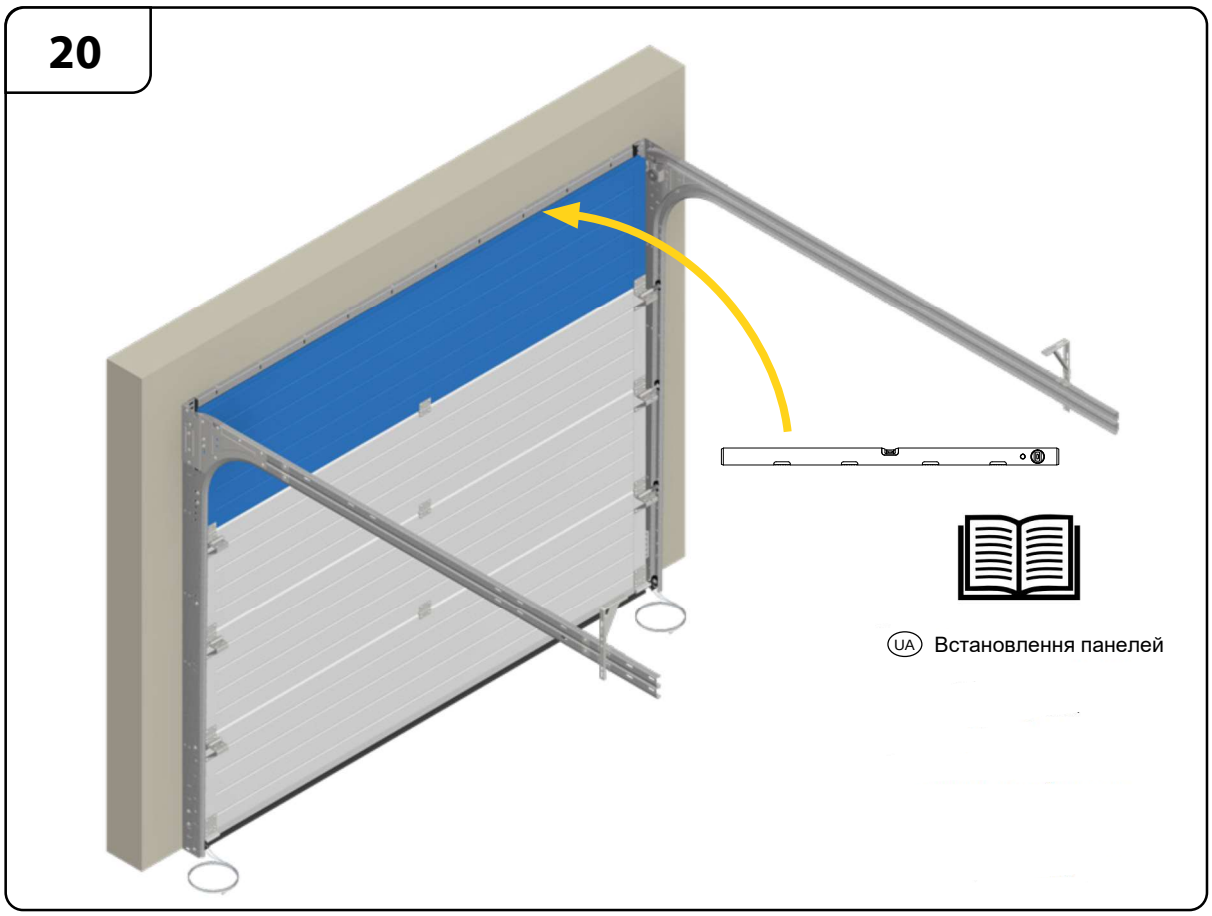
20
UA Встановлення панелей

Встановлення верхнього кронштейну при ручному керуванні

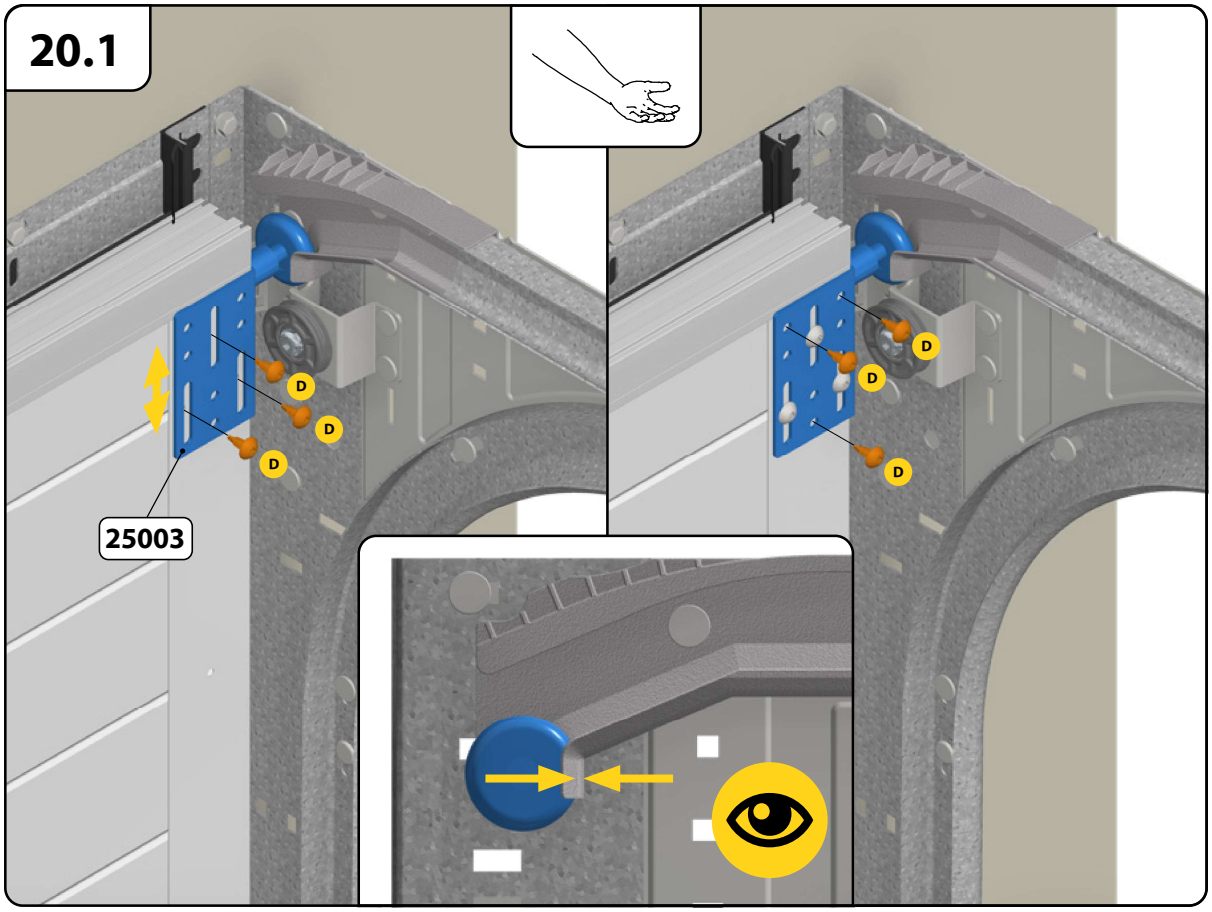

Встановлення верхнього кронштейну при автоматичному керуванні

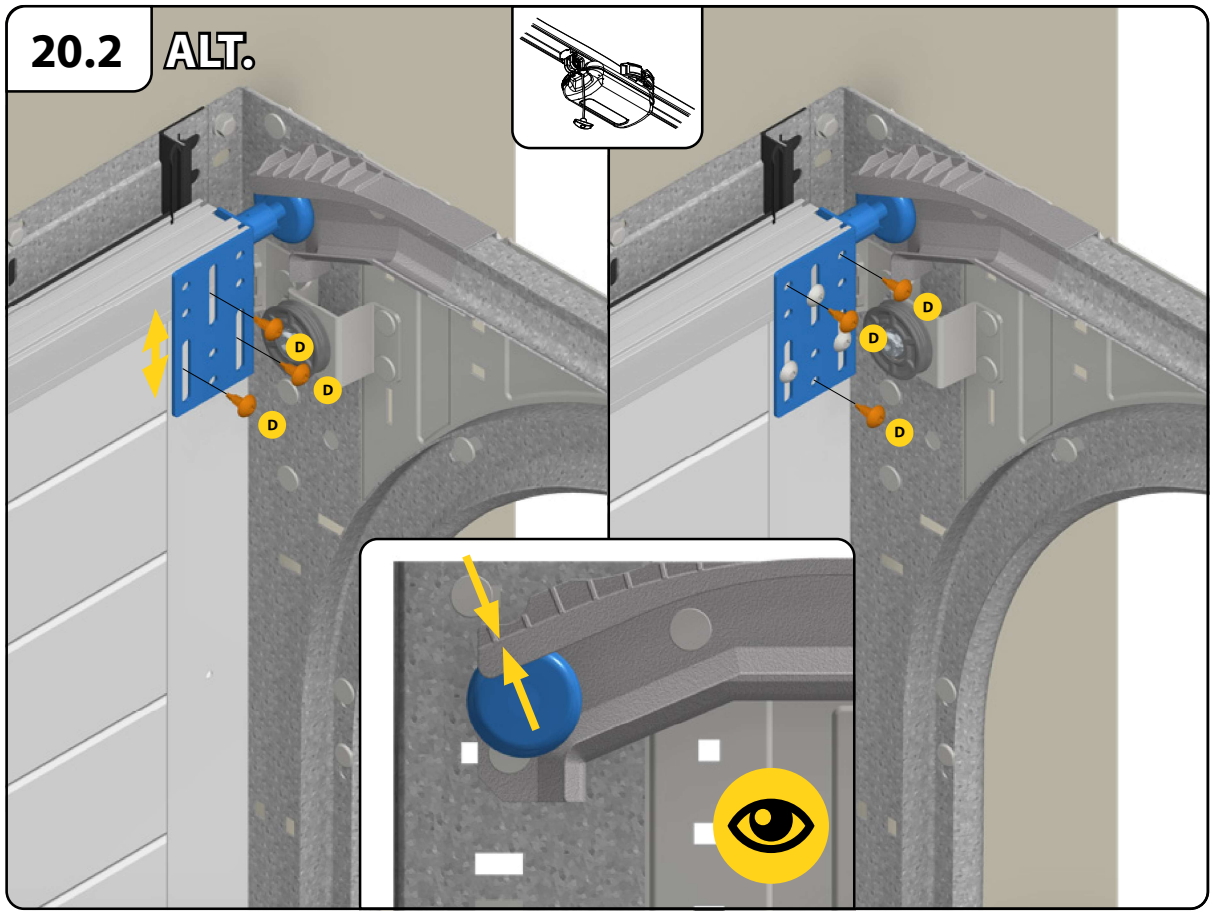

21

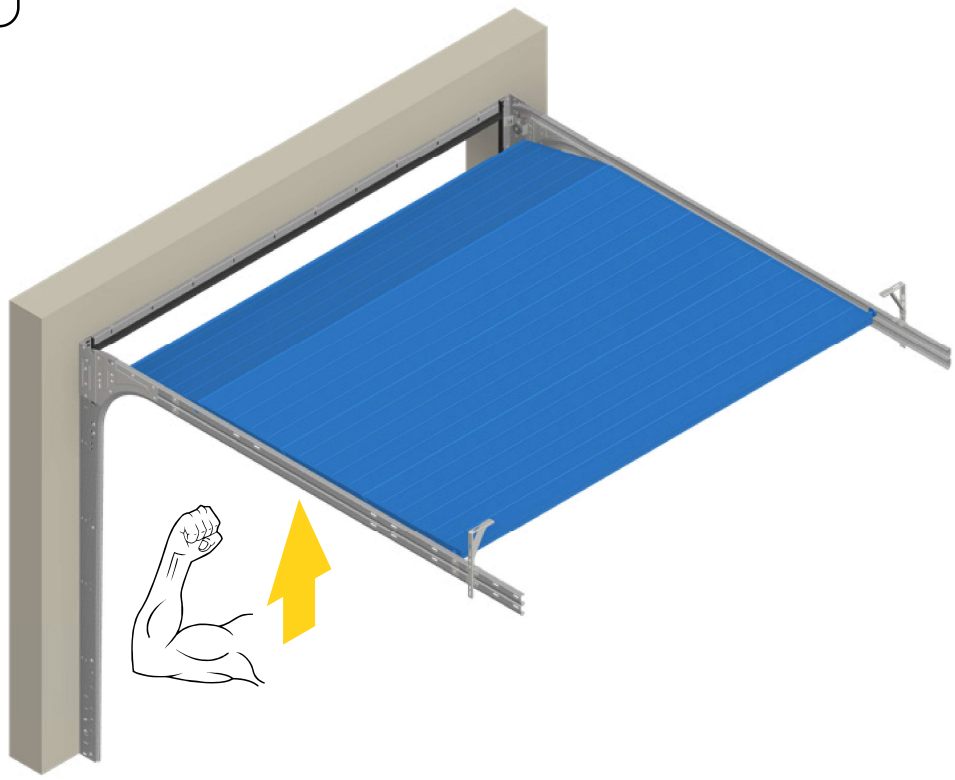

21.1

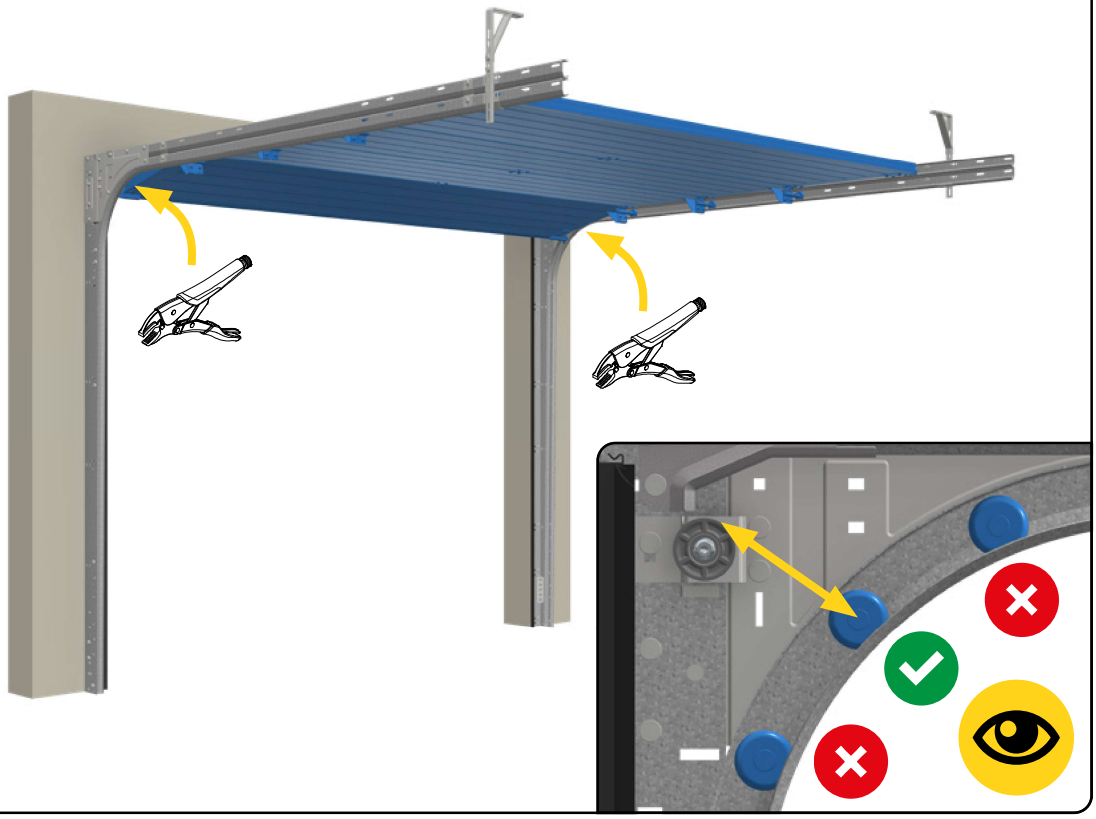

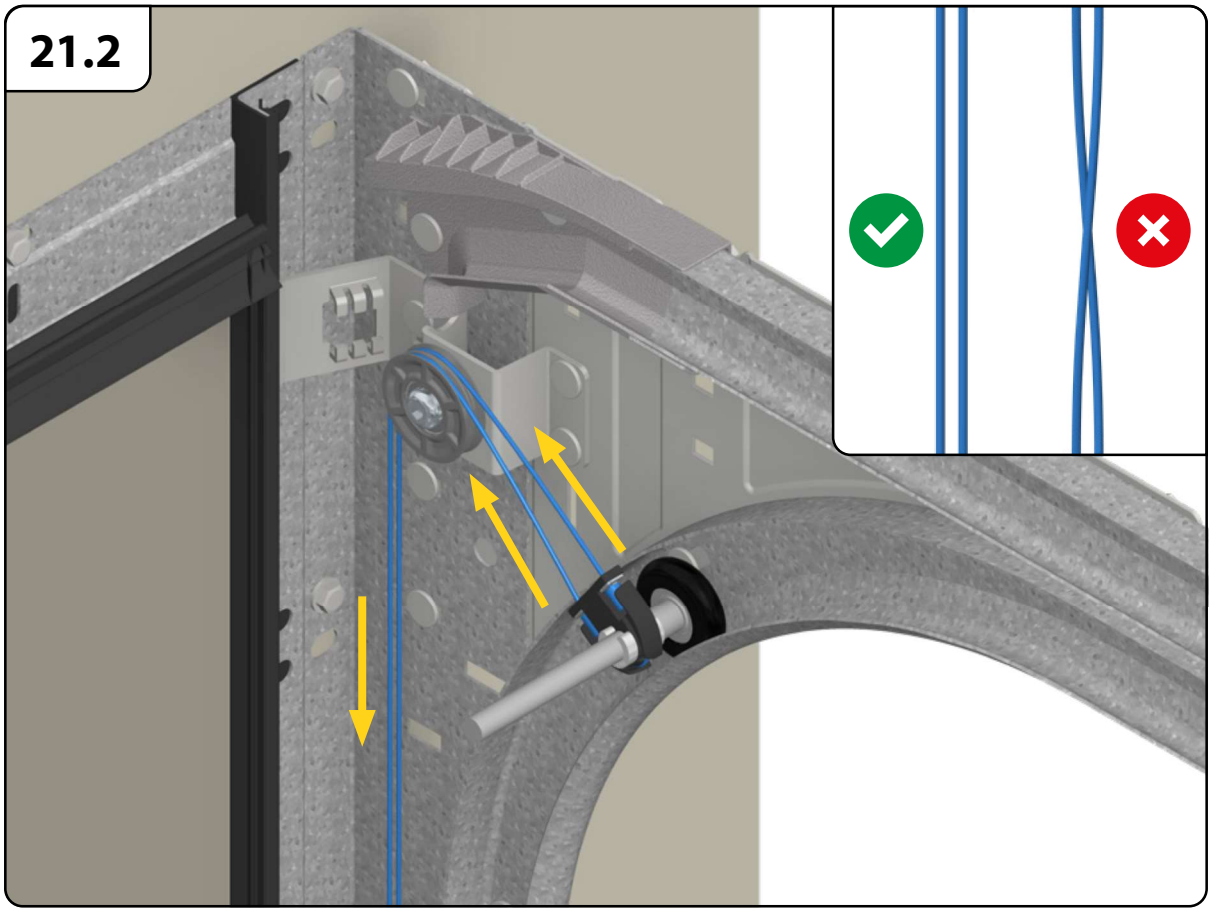
21.2

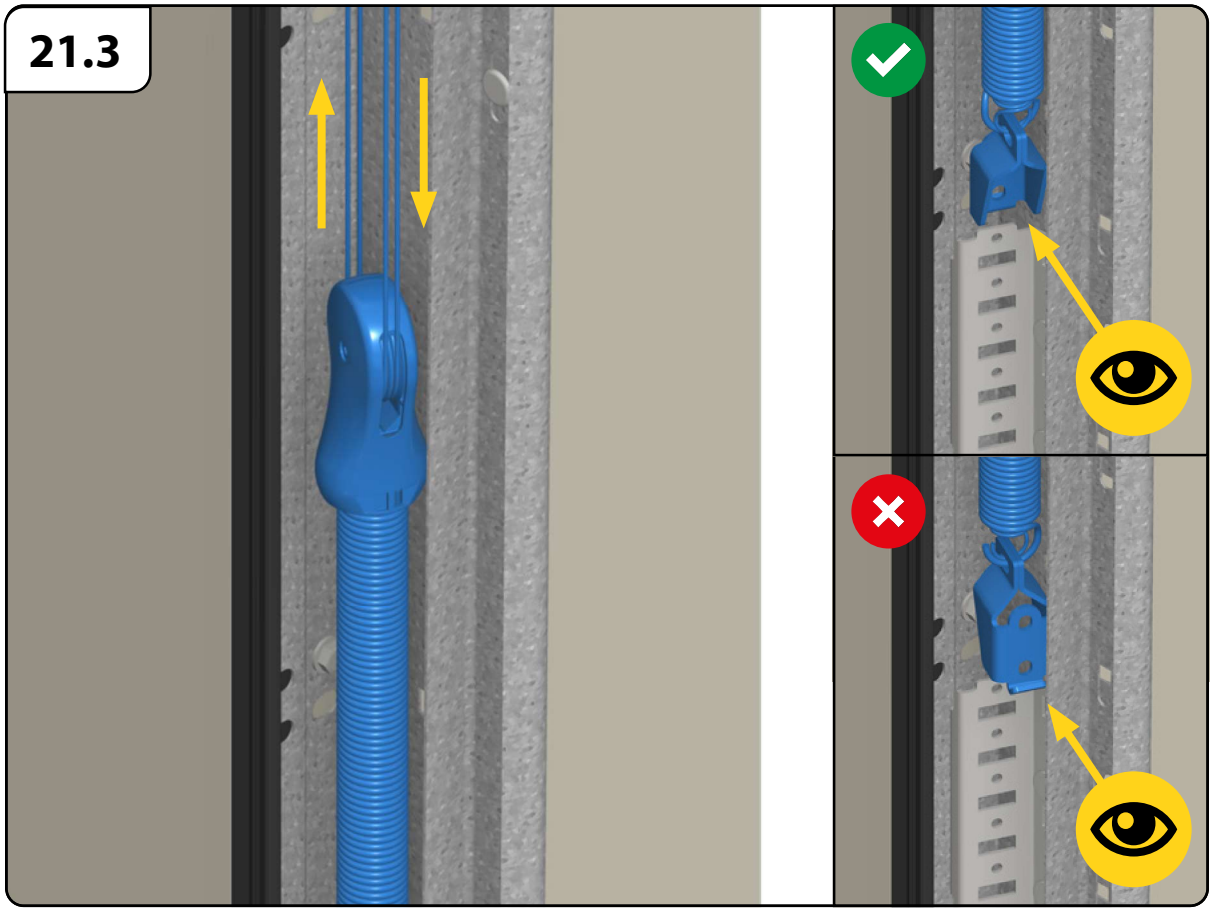
21.3

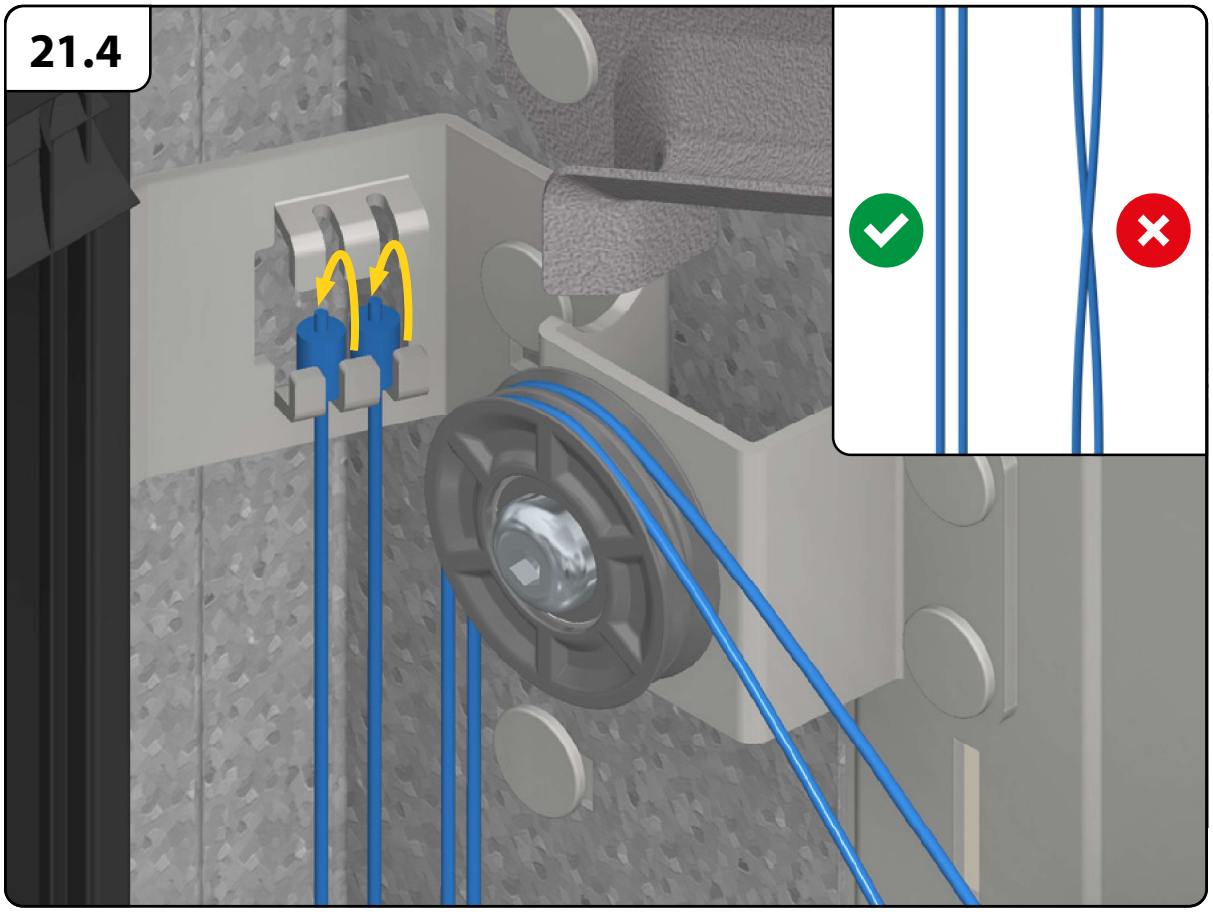
21.4

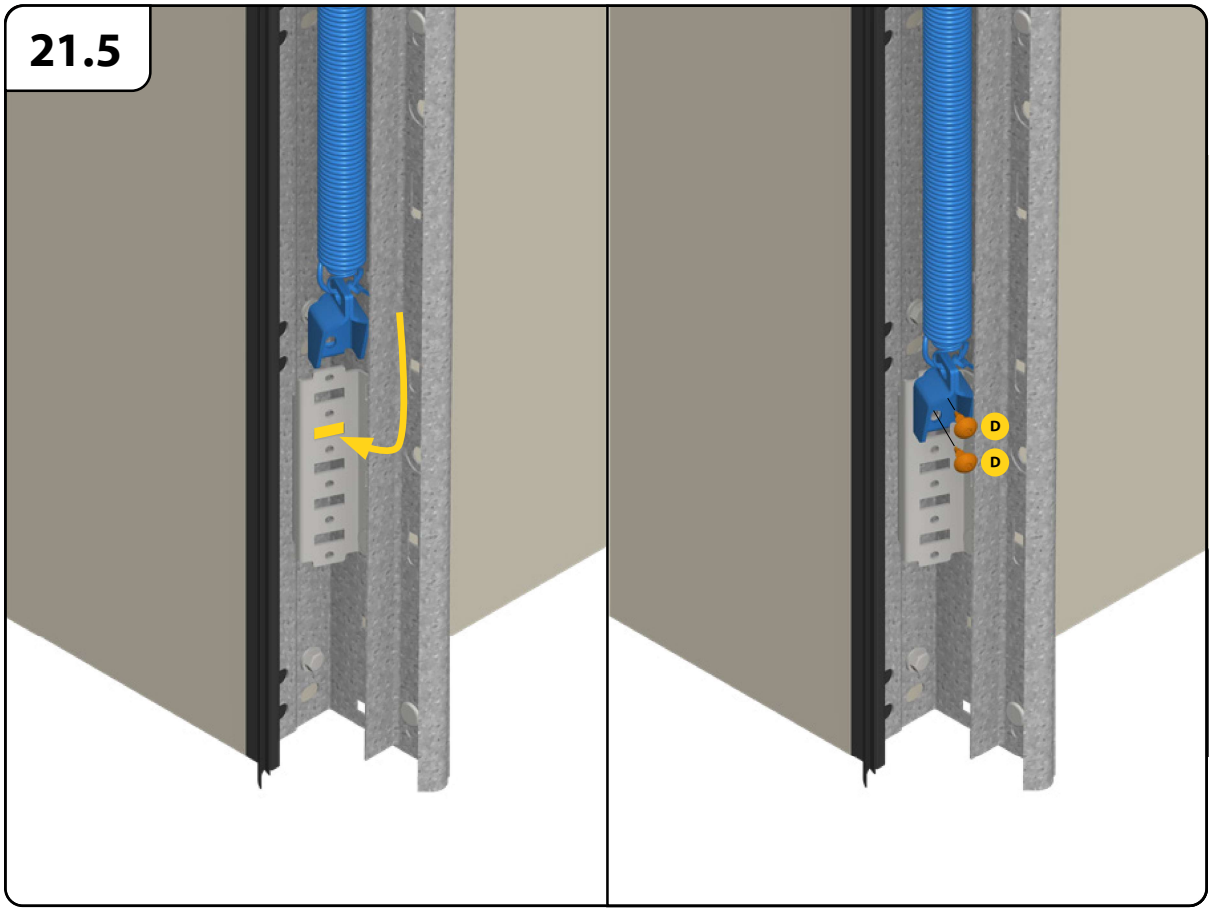
21.5
D
D

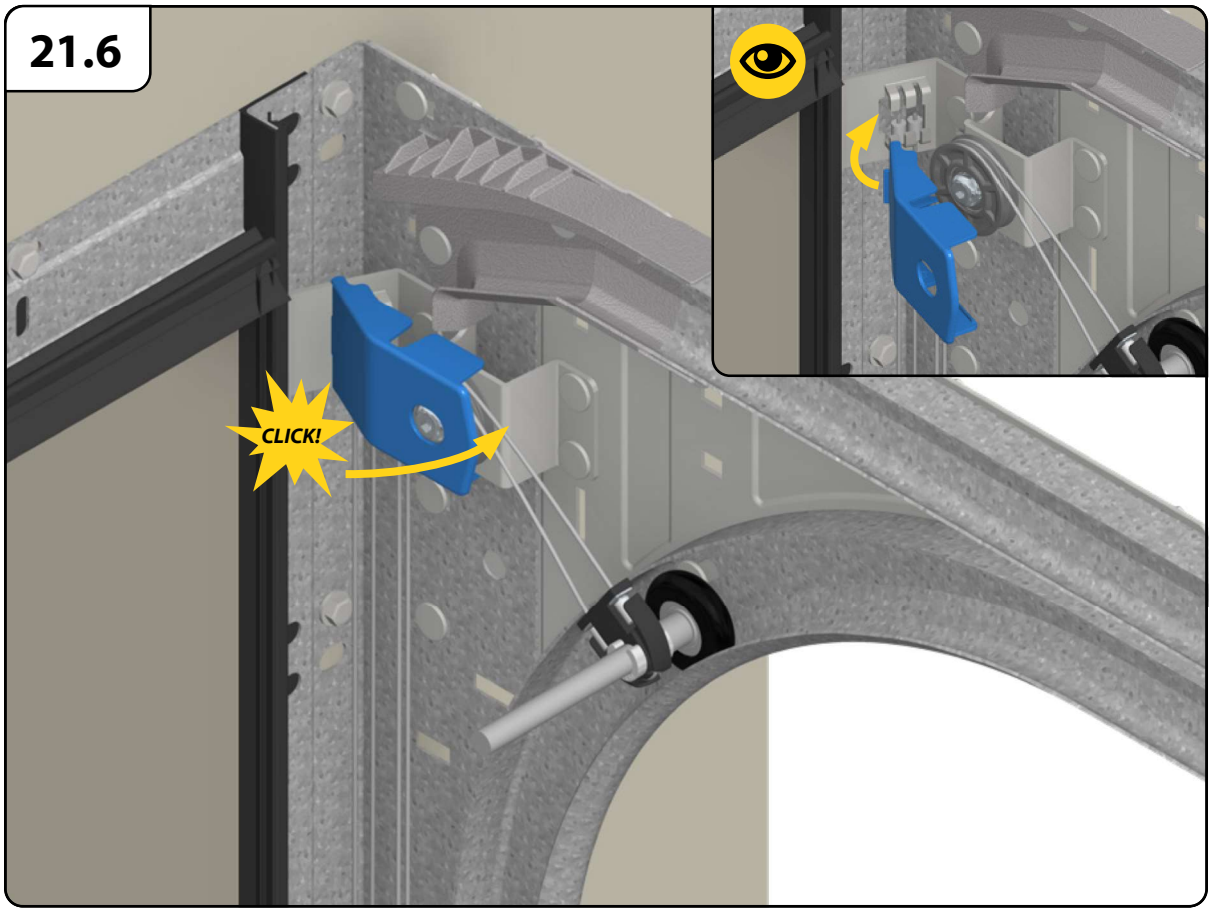
21.6
CLICK!

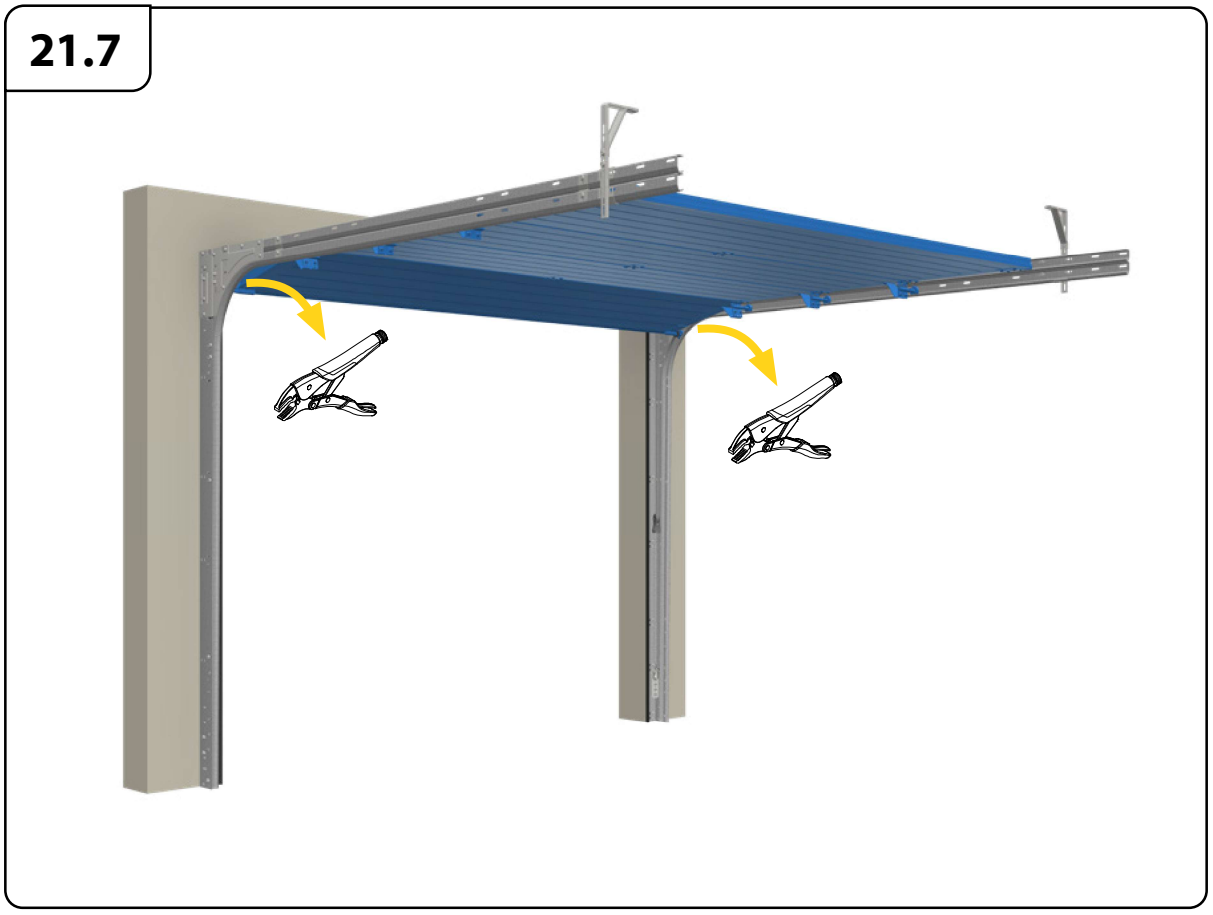
21.7

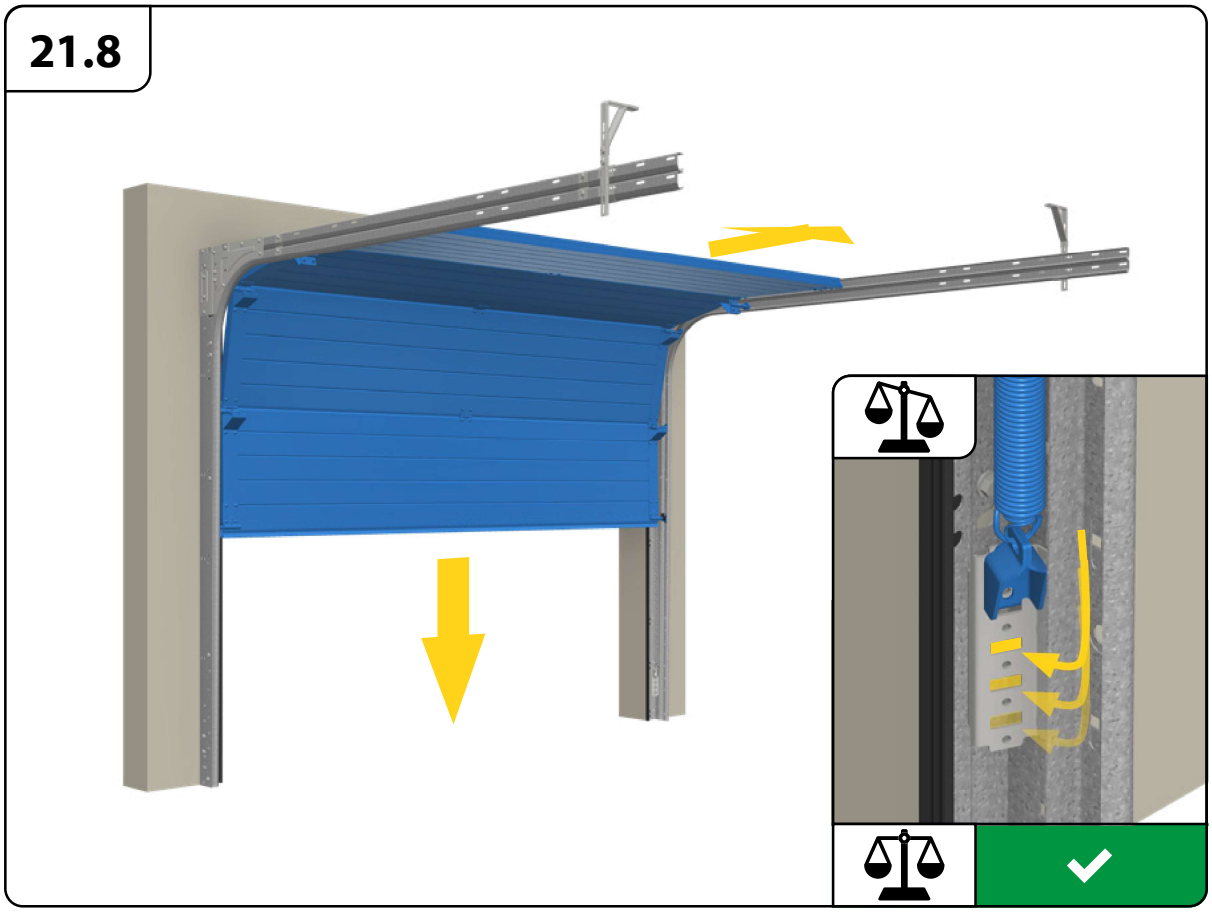
21.8

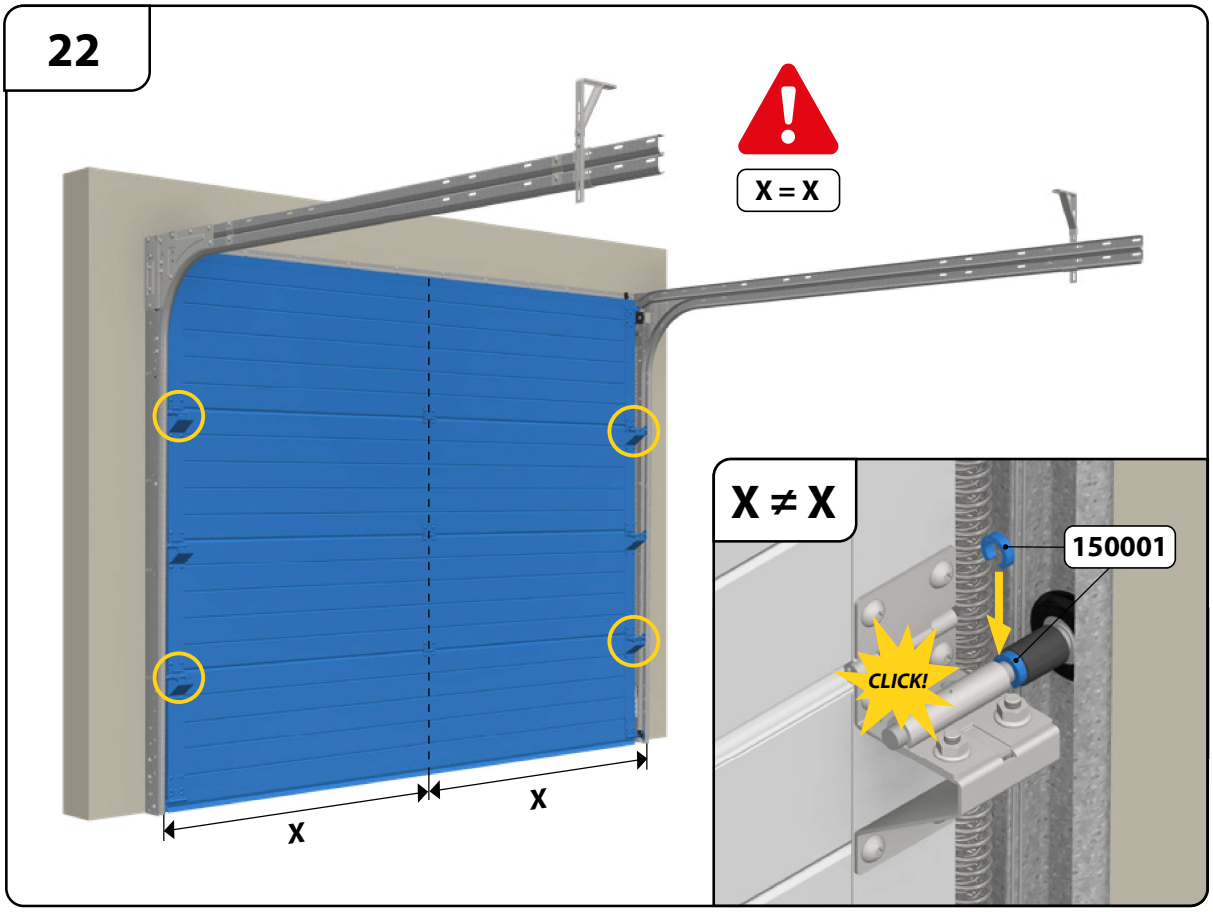
22
X = X
X
X
X ≠ X
150001
CLICK!

23

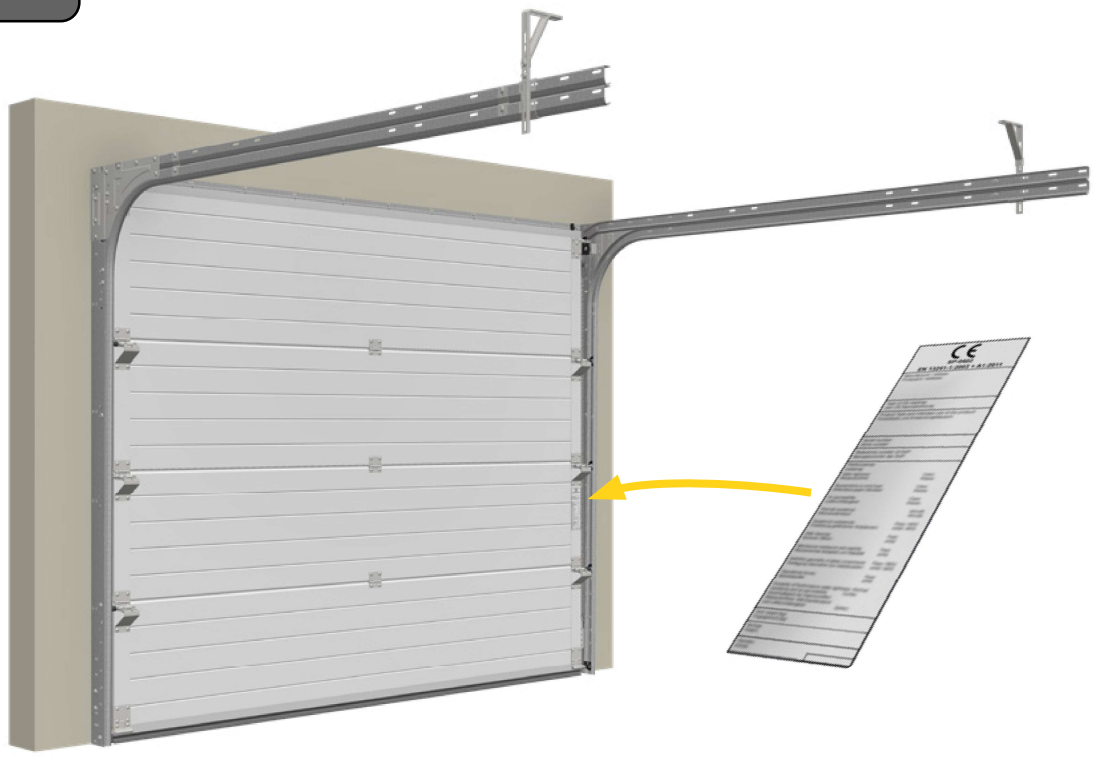

24

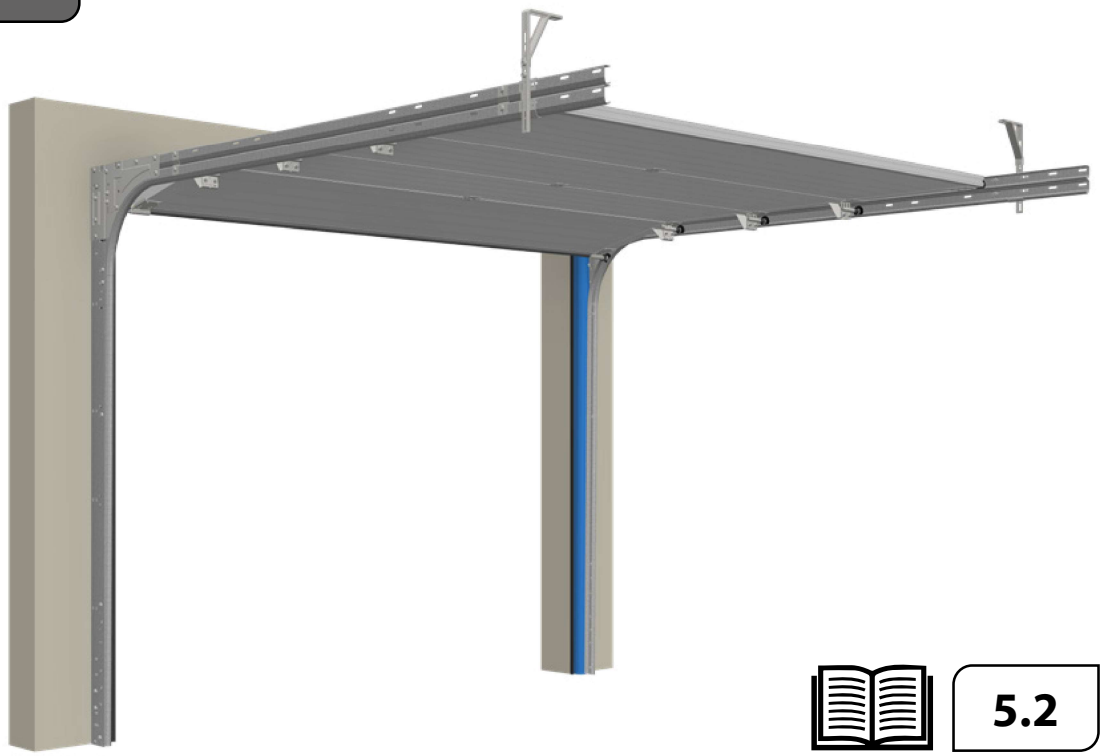

5.2

GANT PR
(опція)

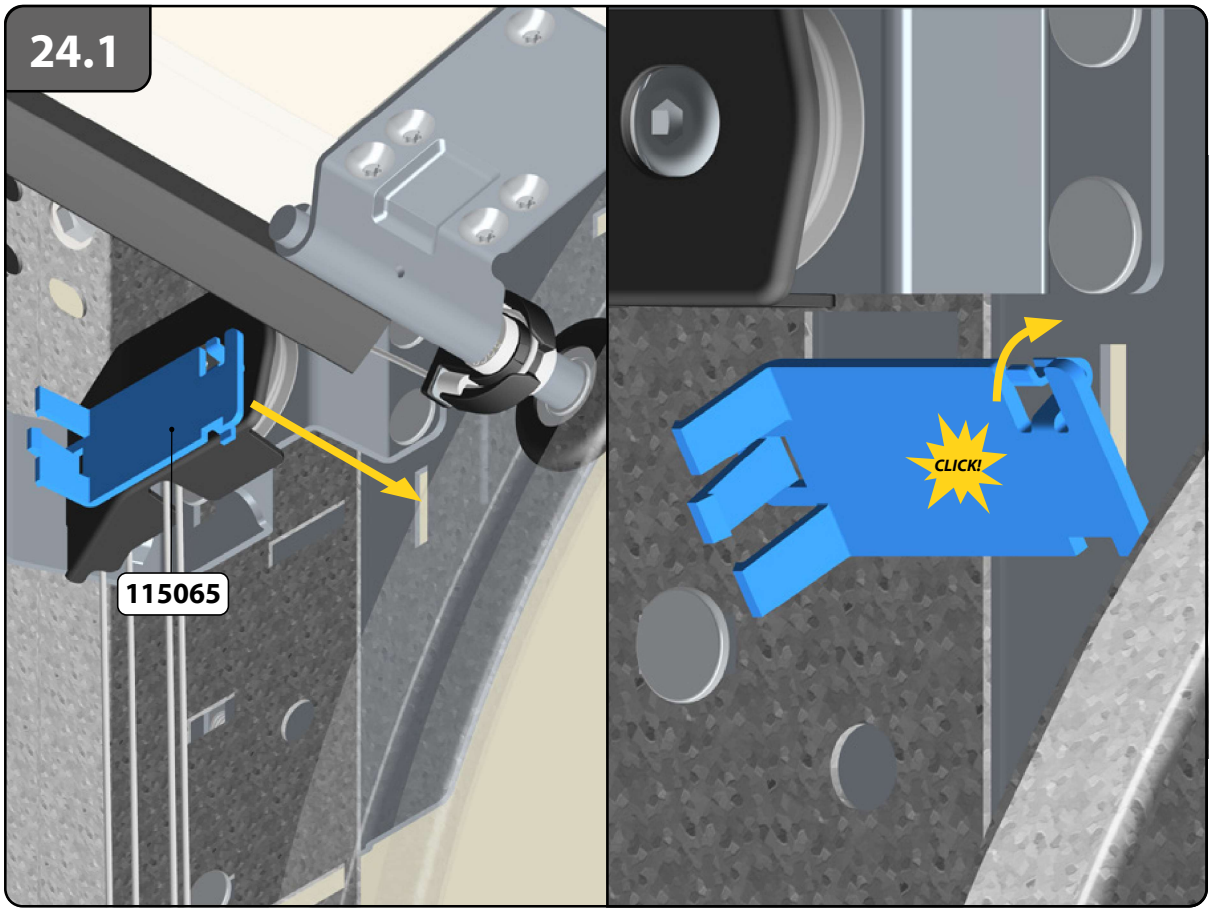
24.1
115065
CLICK!

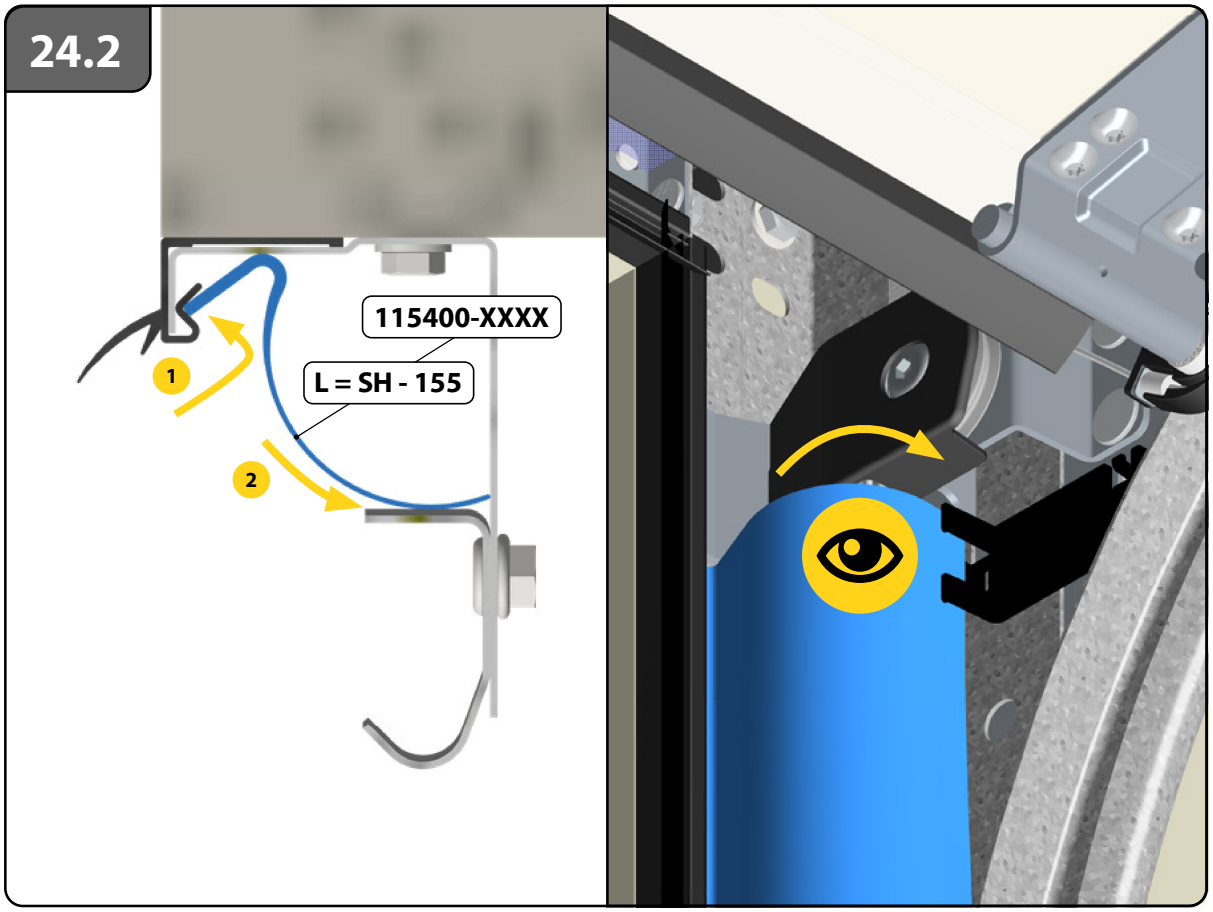
24.2
115400-XXXX
L = SH - 155
1
2

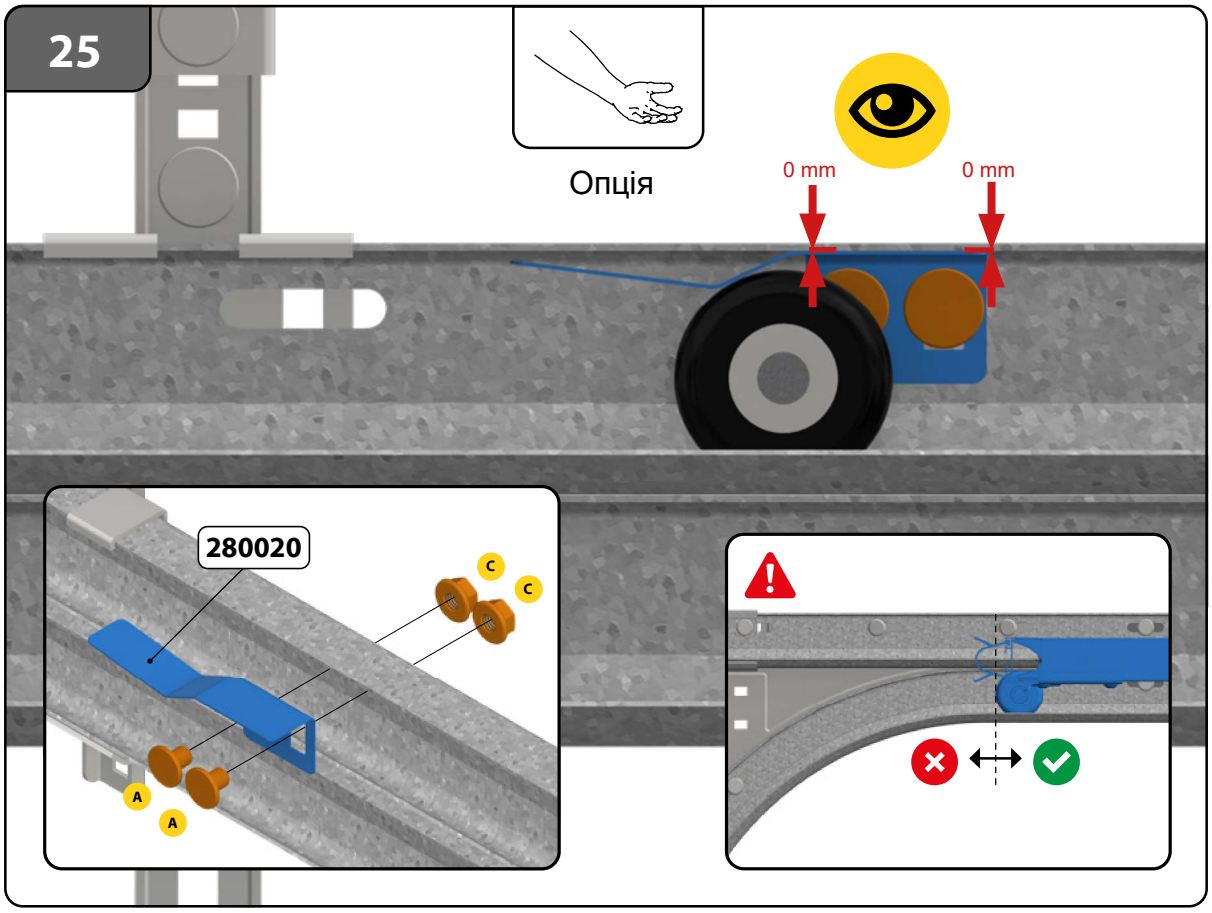
25
Опція
0 mm
0 mm
280020
C
C
A
A

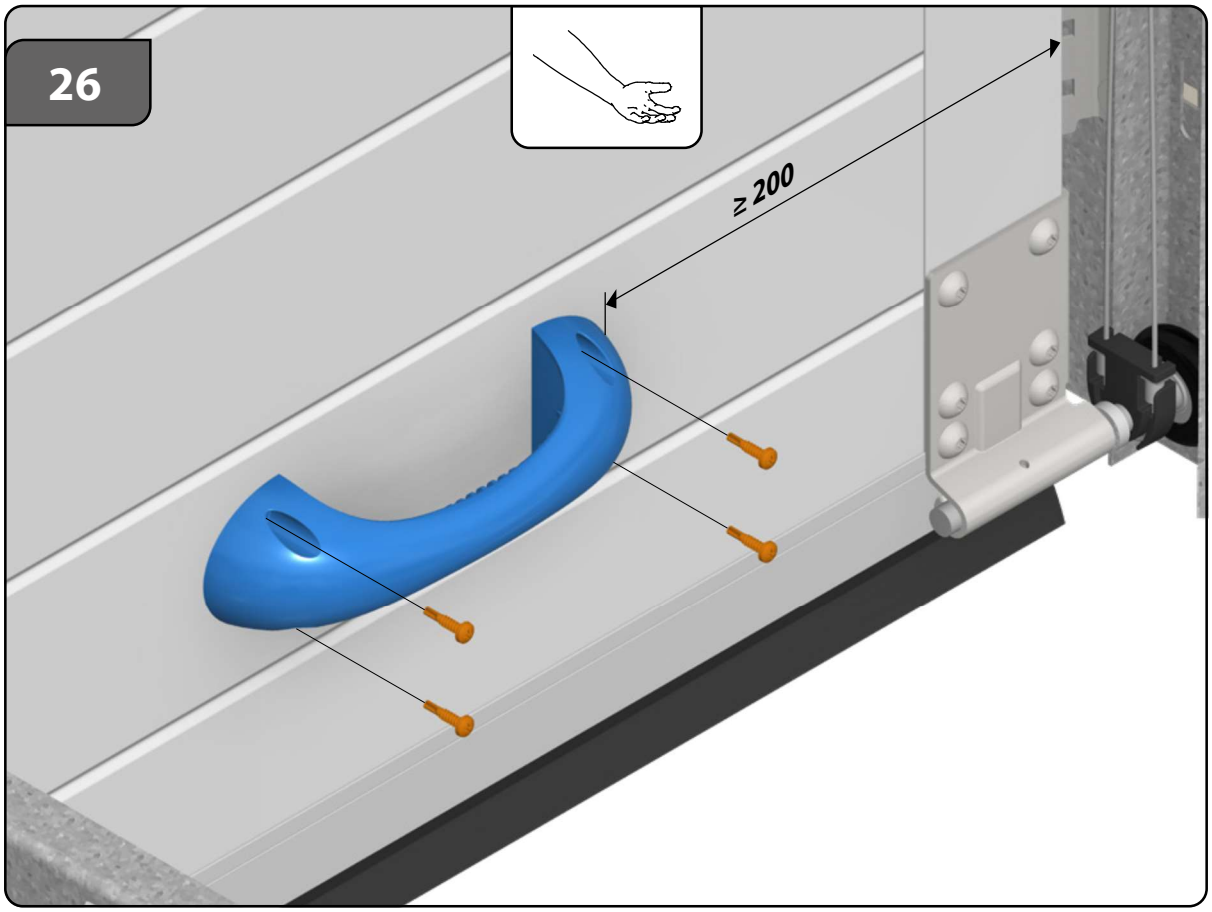
26
≥ 200

ТОВ "ЄВРОГАНТ"

тел.: +38 044 502 51 80
+38 067 426 81 82
+38 050 426 81 82
+38 073 426 81 82

e-mail: info@gant.ua

Перший завод ЄВРОГАНТ
Київська обл.
м.Бровари
вул. Володимира Мономаха, 7

Завод ЄВРОГАНТ
Івано-Франківська обл.
Калуський р-н
с. Цінева, вул. Франка 23